STIGA®

Park series 4WD

Pro 740 IOX
Pro 540 IX
Pro 340 IX

Type P 901 PH

TOSAERBA CON CONDUCENTE A BORDO SEDUTO
КОСАЧКА СЪС СЕДНАЛ ВОДАЧ
TRAKTORSKA KOSILICA (TRAKTORČIĆ)
SEKAČKA SE SEDÍCÍ OBSLUHOU
HAVETRAKTOR/HAVETRAKTOR MED FRONTKLIPPER (FM)
AUFSITZMÄHER (RASENMÄHER MIT FAHRERSITZ MIT SITZENDEM BENUTZER)
ΧΛΟΟΚΟΠΤΙΚΟ ΤΡΑΚΤΕΡ ΜΕ ΕΠΟΧΟΥΜΕΝΟ ΧΕΙΡΙΣΤΗ
RIDE-ON LAWNMOWER WITH SEATED OPERATOR
CORTADORA DE PASTO CON CONDUCTOR SENTADO
ISTUVA JUHIGA MURUNIITJA
PÄÄLTÄAJETTAVA RUOHONLEIKKURI
TONDEUSE À GAZON À CONDUCTEUR ASSIS
SJEDEĆA KOSILICA TRAVE S OPERATEROM
VEZETŐÜLÉSES FŰNYÍRÓGÉP
BALNINĖ VEJAPJOVĖ SU SĖDINČIU OPERATORIUMI
SĒŽOT VADĀMA ZĀLIENU PĻAUJMAŠĪNA
ТРЕВОКОСАЧКА СО СЕДНАТ УПРАВУВАЧ
GRASMAAIER MET ZITTENDE BEDIENER
SITTEGRESSKLIPPER
KOSIARKA Z OPERATOREM JADĄCYM, W POZYCJI SIEDZĄCEJ NA MASZYNIE
CORTA-RELVAS PARA OPERADOR SENTADO
MAȘINĂ DE TUNS IARBA CU ȘOFER LA VOLAN
ЕЗДОВАЯ КОСИЛКА С СИДЕНЬЕМ
KOSAČKA SO SEDIACOU OBSLUHOU
TRAKTORSKA KOSILNICA
TRAKTORSKA KOSAČICA (TRAKTORČIĆ)
ÅKGRÄSKLIPPARE OCH FRÄMRE KLIPPNING (FM)
OTURAN SÜRÜCÜLÜ ÇIM BIÇME MAKINESI

MANUALE DI ISTRUZIONI ..... IT
УПЪТВАНЕ ЗА УПОТРЕБА ..... BG
PRIRUČNIK S UPUTAMA ..... BS
INSTRUKTIONSMANUAL ..... CS
INSTRUKTIONSMANUAL ..... DA
GEBRAUCHSANWEISUNG ..... DE
ΧΡΗΣΗ ΚΑΙ ΣΥΝΤΗΡΗΣΗ ..... EL
INSTRUCTION MANUAL ..... EN
USO Y MANTENIMIENT ..... ES
KASUTUSJUHEND ..... ET
KÄYTTÖOPAS ..... FI
MANUEL D'UTILISATION ..... FR
PRIRUČNIK ZA UPORABU ..... HR
HASZNÁLATI UTASÍTÁS ..... HU
VARTOJIMO INSTRUKCIJA ..... LT
OPERATORA ROKASGRĀMATA LV
УПАТСТВО ЗА УПОТРЕБА ..... MK
GEBRUIKERSHANDLEIDINGNL ..... NL
BRUKSANVISNING - VEDLIKEHOLD ..... NO
INSTRUKCJE OBSŁUGI ..... PL
MANUAL DE USO ..... PT
MANUAL DE INSTRUCȚIUNI ..... RO
РУКОВОДСТВО ПО ЭКСПЛУАТАЦИИ ..... RU
NÁVOD NA POUŽITIE ..... SK
PRIROČNIK Z NAVODILI ..... SL
PRIRUČNIK SA UPUTSTVIM ..... SR
BRUKSANVISNING OCH UNDERHÅLL ..... SV
KULLANIM KILAVUZU ..... TR

171505887/7 12/2019

0 TABELLA DATI TECNICI

[1]	**Type**		**P 901 PH**	**P 901 PH**		**P 901 PH**	
[2]	**Modello**		**PARK PRO 340 IX**	**PARK PRO 540 IX**		**PARK PRO 740 IOX**	
[3]	Motore	.	B&S Vanguard 18 HP (356777)	Honda GXV 630	Honda GXV 660	B&S 8270 (44U877)	Honda GXV 690
[4]	Cilindrata	cm^3	570	688	688	724	688
[5]	Potenza	kW	11,82	14,3	15,2	15,45	15,4
[6]	Giri motore	rpm	3200	3200		3200	
[7]	Impianto elettrico	V	12	12		12	
[8]	Batteria		VLRA	VLRA		VLRA	
[9]	Assorbimento corrente accessorio posteriore		Max 5 A	Max 5 A		Max 5 A	
[10]	Carburante		Benzina senza piombo [A]				
[11]	Capacità serbatoio carburante	l	15	15		15	
[12]	Olio motore		SAE 10W-30	SAE 10W-30		SAE 10W-30	
[13]	Olio motore, classe di servizio		[A] SJ o superiore	[A] SJ o superiore		[A] SJ o superiore	
[14]	Capacità serbatoio olio motore, senza sostituzione del filtro	l	1,6	1,7		1,9	
[15]	Capacità serbatoio olio motore, con sostituzione del filtro	l	1,7	1,9		1,9	
[16]	Olio Trasmissione		5W-40 / 5W-50				
[17]	Quantità olio trasmissione al momento del cambio	l	4,2	5,2		5,2	
[18]	Candela		Champion XC92YC	NGK ZFR5F		NGK ZFR5F	
[19]	Candela, distanza elettrodi	mm	0,75	0,75		0,75	
[20]	Pneumatici		17x8.00-8	17x8.00-8		17x8.00-8	
[21]	Pressione pneumatici anteriore	bar (psi)	0,6 (9)	0,6 (9)		0,6 (9)	
	Pressione pneumatici posteriore	bar (psi)	0,4 (6)	0,4 (6)		0,4 (6)	
[22]	Larghezza e Altezza di taglio	mm	[A] *Per l'altezza di taglio, vedere la "Tabella Dati Tecnici" del manuale "*assieme del dispositivo *di taglio"*				
[23]	Velocità di avanzamento (indicativa), in marcia avanti	km/h	10	14		14	
[24]	Velocità di avanzamento (indicativa), in retromarcia	km/h	6	8		8	
[25]	Massa	kg	258	277		271	
[26]	Dimensioni di ingombro	Fig. 2					
[27]	A = Lunghezza	mm	1970	1970		1970	
[28]	B = Passo	mm	923	923		923	
[29]	C = Altezza	mm	1256	1256		1256	
[30]	D = Larghezza	mm	863	863		863	
[31]	Limite di carico per dispositivo di traino (forza verticale massima)	N (kg)	294 (30)	294 (30)		294 (30)	
[32]	Limite di carico per dispositivo di traino (peso massimo rimorchiabile)	N (kg)	490 (50)	490 (50)		490 (50)	
[33]	Inclinazione massima consentita	°	10	10		10	
[34]	Display		-	√		√	
[35]	Display Contaore		√	-		-	

0 TABELLA DATI TECNICI

[36]	Portapacchi di serie		-	√		√	
[37]	Portata massima portapacchi	kg	15	15		15	
[38]	Prese idrauliche ausiliarie		-	-		√	
[39]	Livello di potenza sonora misurato	dB(A)	100	100	100	100	100
[40]	Incertezza	dB(A)	0,72	0,72	0,72	0,72	0,72
[41]	Livello di potenza sonora garantito	dB(A)	100	100	100	100	100
[42]	Livello di pressione sonora	dB(A)	85	85	85	85	85
[43]	Incertezza	dB(A)	1,68	1,68	1,68	1,68	1,68
[44]	Valore delle vibrazioni al posto di guida	m/s^2	0,5	0,7	0,5	0,8	0,6
[45]	Incertezza	m/s^2	0,15	0,16	0,2	0,3	0,26
[46]	Valore delle vibrazioni al volante	m/s^2	2,5	2,6	2,2	2	3
[47]	Incertezza	m/s^2	0,37	0,76	1,95	0,96	0,55

[48]	ACCESSORI A RICHIESTA	
[49]	**Descrizione**	**Type**
[50]	Rimorchio	45-03453-997 / ST-1405
[51]	Fertilizzatore	45-03153-997
[52]	Raccogli foglie e erba	45-03313-997 / 45-02616-997
[53]	Spargitore sabbia	PA402
[54]	Rastrello	ST-1407 / ST-1408
[55]	Catene da neve	√
[56]	Ruote da fango / neve	√
[57]	Assieme del dispositivo di taglio	110C E
		110C E QF
		125C E
		125C E QF
[58]	Erpice frontale	PA304
[59]	Trinciatrice	PA409 / PA409 E
[60]	Spazzaneve a turbina	PA702 / PA407 / SNT 1404 H
[61]	Spazzatrice frontale	PA501 / PVA101 / FKM 900 KA / SWR 1402 H
[62]	Spalaneve a lama	ST-1404 / ST-1403 / SNB 1403 H
[63]	Arieggiatore/scarificatore	LAR 1405 / LAR 1405 E
[64]	Contrappesi ruote posteriori	-
[65]	Sollevatore posteriore per accessori	ST-1406 / ST-1409
[66]	Portapacchi [340 IX]	√

0 TABELLA DATI TECNICI

[67] **TABELLA PER LA CORRETTA COMBINAZIONE DEGLI ACCESSORI**

		[68] **ACCESSORI POSTERIORI**						
	Accessorio [70]	[50]	[51]	[52]	[53]	[54]	[55]	[56]
[69] **ACCESSORI FRONTALI**	[55]	√	√	-	√	-	-	-
	[57]	√	√	√	√	√	-	√
	[58]	√	-	-	-	√	-	-
	[59]	-	-	√	-	-	-	√
	[60]	-	√	-	√	-	√	√
	[61]	-	√	-	√	-	√	√
	[62]	-	√	-	√	-	√	√
	[63]	-	-	√	-	-	-	-

0 ТАБЛИЦА ТЕХНИЧЕСКИ ДАННИ

[1]	Вид	
[2]	Модел	
[3]	Двигател	
[4]	Обем	
[5]	Мощност	
[6]	Обороти на двигателя	
[7]	Електрическа инсталация	
[8]	Акумулатор	
[9]	Мощност на задната принадлежност	
[10]	Гориво	
[A]	Безоловен бензин	
[11]	Вместимост на резервоара за гориво	
[12]	Масло на двигателя	
[13]	Масло на двигателя, експлоатационен клас	
[A]	SJ или по-висок	
[14]	Вместимост на резервоара за маслото на двигателя, без смяна на филтъра	
[15]	Вместимост на резервоара за маслото на двигателя, със смяна на филтъра	
[16]	Трансмисионно масло	
[17]	Количество тансмисионно масло в момента на смяната	
[18]	Свещ	
[19]	Свещ, междина електроди	
[20]	Гуми	
[21]	Налягане на гумите	предна
		задна
[22]	Широчина и височина на рязане	
[A]	За височината на рязане вижте “Таблица с технически данни” в ръководството “комплект с устройство за рязане”	
[23]	Скорост на придвижване (примерна), при ход напред	
[24]	Скорост на придвижване (примерна), при ход назад	
[25]	Маса	
[26]	Габаритни размери	
[27]	A = Дължина	
[28]	B = Стъпка	
[29]	C = Височина	
[30]	D = Широчина	
[31]	Ограничение на товара за теглещото устройство (максимална вертикална сила)	
[32]	Ограничение на товара за теглещото устройство (максимално тегло за теглене)	
[33]	Максимално допустим наклон	
[34]	Дисплей	
[35]	Дисплей брояч на часове	
[36]	Сериен багажник	
[37]	Максимална товароносимост багажник	

[38]	Спомагателни хидравлични преси
[39]	Ниво на измерената звукова мощност
[40]	Неточност
[41]	Гарантирано ниво на звукова мощност
[42]	Ниво на звуковото налягане
[43]	Неточност
[44]	Стойност на вибрациите на мястото на водача
[45]	Неточност
[46]	Стойност на вибрациите при кормилото
[47]	Неточност
[48]	ПРИНАДЛЕЖНОСТИ ПО ПОРЪЧКА
[49]	Описание
[50]	Ремарке
[51]	Разпръсквачка на тор
[52]	Събирач за листа и трева
[53]	Опесъчаващо устройство
[54]	Гребло
[55]	Вериги за сняг
[56]	Колела за кал / сняг
[57]	Комлект с устройство за рязане
[58]	Челна брана
[59]	Резачка
[60]	Снегорин с турбина
[61]	Фронтална метачка
[62]	Снегорин с лопата
[63]	Аератор/скарификатор
[64]	Противотежести на задните колела
[65]	Заден повдигач за принадлежностите
[66]	Багажник [340 IX]
[67]	ТАБЛИЦА ЗА ПРАВИЛНОТО КОМБИНИРАНЕ НА ПРИНАДЛЕЖНОСТИТЕ
[68]	ЗАДНИ ПРИНАДЛЕЖНОСТИ
[69]	ЧЕЛНИ ПРИНАДЛЕЖНОСТИ
[70]	Принадлежност

0 TABELICA S TEHNIČKIM PODACIMA

[1]	Tip	
[2]	Model	
[3]	Motor	
[4]	Radna zapremina	
[5]	Snaga	
[6]	Broj obrtaja motora	
[7]	Električni dijagram	
[8]	Baterija	
[9]	Snaga zadnje dodatne opreme	
[10]	Gorivo	
[A]	Bezolovni benzin	
[11]	Kapacitet spreminka za gorivo	
[12]	Motorno ulje	
[13]	Klasa motornog ulja	
[A]	SJ ili više	
[14]	Kapacitet spremnika za ulje motora, bez zamene filtera	
[15]	Kapacitet spremnika za ulje, sa zamenom filtera	
[16]	Ulje za menjač	
[17]	Količina ulja za mjenjač u momentu zamijene	
[18]	Svjećica	
[19]	Svjećica, razmak elektroda	
[20]	Gume	
[21]	Tlak guma	prednje
		zadnje
[22]	Širina i visina košenja	
[A]	Za visinu košenja, vidi "Tabelu s tehničkim podacima" u priručniku za "rezno kućište"	
[23]	Brzina hoda (indikativna) u naprijed	
[24]	Brzina hoda (indikativna) u nazad	
[25]	Masa	
[26]	Dimenzije	
[27]	A = Dužina	
[28]	B = Hod	
[29]	C = Visina	
[30]	D = Širina	
[31]	Granica nosivosti uređaja za vuču (maksimalna vertikalna sila)	
[32]	Granica nosivosti uređaja za vuču (maksimalna težina koja se smije vući)	
[33]	Maksimalni dozvoljen nagib	
[34]	Ekran	
[35]	Ekran brojača	
[36]	Standardna mreža za prtljagu	
[37]	Maskimalna nosivost stalka za prtljagu	
[38]	Dodatne hidraulične spojke	
[39]	Izmerena razina zvučne snage	
[40]	Neizvjesnost	
[41]	Garantovana razina zvučne snage	

[42]	Nivo zvučnog pritiska
[43]	Neizvesnost
[44]	Vrijednost vibracija na mjestu vozača
[45]	Neizvjesnost
[46]	Vrijednost vibracija na volanu
[47]	Neizvjesnost
[48]	DODATNA OPREMA NA ZAHTJEV
[49]	Opis
[50]	Prikolica
[51]	Uređaj za gnojenje
[52]	Uređaj za skupljanje lišća i trave
[53]	Rasipač pijeska
[54]	Rake
[55]	Lanci za snijeg
[56]	Točkovi za blato / snijeg
[57]	Rezno kućište
[58]	Prednja drljača
[59]	Uređaj za ustinjavanje
[60]	Turbinski čistač snijega
[61]	Prednji čistač snijega
[63]	Čistač snijega s noževima
[64]	Provetrivač
[65]	Protiv tegovi za zadnje točkove
[66]	Mreža za prtljagu [340 IX]
[67]	Zadnji podizač dodatne opreme
[68]	TABLICA ZA PRAVILNO KOMBINOVANJE DODATNE OPREME
[69]	ZADNJA DODATNE OPREMA
[70]	PREDNJA DODATNE OPREMA

0 TABULKA TECHNICKÝCH ÚDAJŮ

[1]	Typ	
[2]	Model	
[3]	Motor	
[4]	Objem motoru	
[5]	Výkon	
[6]	Otáčky motoru	
[7]	Elektrický systém	
[8]	Akumulátor	
[9]	Výkon zadního přídavného zařízení	
[10]	Palivo	
[A]	Bezolovnatý benzín	
[11]	Kapacita palivové nádrže	
[12]	Motorový olej	
[13]	Motorový olej, provozní třída	
[A]	SJ nebo vyšší	
[14]	Kapacita olejové nádrže, bez výměny filtru	
[15]	Kapacita olejové nádrže, bez výměny filtru	
[16]	Převodový olej	
[17]	Množství převodového oleje v momentě převodu	
[18]	Svíčka	
[19]	Svíčka, vzdálenost elektrod	
[20]	Pneumatiky	
[21]	Tlak v pneumatikách	přední pneumatikách
		zadní pneumatiky
[22]	Šířka a výška sekání	
[A]	Informace o výšce sekání naleznete v části “Tabulka technických údajů” manuálu "jednotky sekací jednotky"	
[23]	Rychlost postupu (indikativní) při postupu napřed	
[24]	Rychlost postupu (indikativní) při couvání	
[25]	Hmotnost	
[26]	Rozměry stroje;	
[27]	A = Délka	
[28]	B = Krok	
[29]	C = Výška	
[30]	D = Šířka	
[31]	Mezní zatížení tažného zařízení (max. svislá síla)	
[32]	Mezní zatížení tažného zařízení (max. tažená hmotnost)	
[33]	Maximální povolené naklonění	
[34]	Displej	
[35]	Displej Počítadlo motohodin	
[36]	Sériový nosič balíků	
[37]	Maximální nosnost nosiče	
[38]	Pomocné hydraulické lisy	
[39]	Naměřená hladina akustického výkonu	
[40]	Nejistá	
[41]	Garantovaná hladina akustického výkonu	

[42]	Hladina akustického tlaku
[43]	Nejistá
[44]	Hodnota vibrací na místě řidiče
[45]	Nejistá
[46]	Hodnota vibrací u volantu
[47]	Nejistá
[48]	PŘÍSLUŠENSTVÍ NA POŽÁDANÍ
[49]	Popis
[50]	Přívěs
[51]	Rozmetadlo hnojiv
[52]	Sběrač listí a trávy
[53]	Posypový vůz
[54]	Pohrabovač
[55]	Sněhové řetězy
[56]	Kola do bláta / sněhu
[57]	Sekací jednotka
[58]	Přední brána
[59]	Řezačka
[60]	Turbínová sněhová fréza
[61]	Přední zametací zařízení
[62]	Sněhová radlice
[63]	Provzdušňovač/rozrývač
[64]	Protizávaží na zadních kolech
[65]	Zadní zdvih pro příslušenství
[66]	Nosič balíků [340 IX]
[67]	TABULKA PRO SPRÁVNOU KOMBINACI PŘÍSLUŠENSTVÍ
[68]	ZADNÍ PŘÍSLUŠENSTVÍ
[69]	FŘEDNÍ PŘÍSLUŠENSTVÍ
[70]	Příslušenství

0 TABEL OVER TEKNISKE SPECIFIKATIONER

[1]	Type	
[2]	Model	
[3]	Motor	
[4]	Cylindervolumen	
[5]	Effekt	
[6]	Motoromdrejninger	
[7]	Elektrisk anlæg	
[8]	Batteri	
[9]	Effekt, bagmonteret tilbehør	
[10]	Brændstof	
[A]	Blyfri benzin	
[11]	Brændstoftankens rumfang	
[12]	Motorolie	
[13]	Motorolie, klassificering	
[A]	SJ eller højere	
[14]	Motorolietankkapacitet, uden filterudskiftning	
[15]	Motorolietankkapacitet, med filterudskiftning	
[16]	Transmissionsolie	
[17]	Transmissionsoliemængde på udskiftningstidspunktet	
[18]	Tændrør	
[19]	Tændrør, elektrodeafstand	
[20]	Dæk	
[21]	Dæktryk	forhjul
		baghjul
[22]	Klippebredde og -højde	
[A]	Indhent oplysninger om klippehøjden i “Tabel over tekniske specifikationer” i vejledningen “klippeaggregat”	
[23]	Fremføringshastighed (vejledende), i fremgear	
[24]	Fremføringshastighed (vejledende), i bakgear	
[25]	Vægt	
[26]	Pladskrav	
[27]	A = Længde	
[28]	B = Akselafstand	
[29]	C = Højde	
[30]	D = Bredde	
[31]	Belastningsgrænse for trækanordning (maksimal, vertikal effekt)	
[32]	Belastningsgrænse for trækanordning (maksimal anhængervægt)	
[33]	Maksimal tilladt hældning	
[34]	Display	
[35]	Display Timetæller	
[36]	Standardbagagebærer	
[37]	Maksimal bagagebærerkapacitet	
[38]	Hydrauliske hjælpeudtag	
[39]	Målt lydeffektniveau	
[40]	Usikkerhed	

[41]	Garanteret lydeffektniveau
[42]	Lydtrykniveau
[43]	Usikkerhed
[44]	Vibrationsværdi ved førerpladsen
[45]	Usikkerhed
[46]	Vibrationsværdi ved rattet
[47]	Usikkerhed
[48]	EKSTRAUDSTYR
[49]	Beskrivelse
[50]	Anhænger
[51]	Gødningsspreder
[52]	Blad- og græsindsamler
[53]	Sandspreder
[54]	Rive
[55]	Snekæder
[56]	Mudder- og snehjul
[57]	Klippeaggregat
[58]	Frontharve
[59]	Skæremaskine
[60]	Turbineudstyret sneplov
[61]	Frontmonteret fejemaskine
[62]	Sneplov med klinge
[63]	Udluftningsgreb/plænelufter
[64]	Baghjulenes kontravægte
[65]	Udstyrsløfteaggregat bagpå
[66]	Bagagebærer [340 IX]
[67]	TABEL OVER UDSTYRETS KORREKTE KOMBINATION
[68]	BAGMONTERET TILBEHØR
[69]	FORMONTERET TILBEHØR
[70]	Tilbehør

0 ÜBERSICHT DER TECHNISCHEN DATEN

[1]	Typ	
[2]	Modell	
[3]	Motor	
[4]	Hubraum	
[5]	Leistung	
[6]	Motordrehzahl	
[7]	Elektrische Anlage	
[8]	Batterie	
[9]	Leistung hinteres Zubehör	
[10]	Kraftstoff	
[A]	Bleifreies Benzin	
[11]	Kraftstofftankinhalt	
[12]	Motoröl	
[13]	Motoröl, Betriebsklasse	
[A]	SJ oder höher	
[14]	Inhalt Motorölbehälter, ohne Filteraustausch	
[15]	Inhalt Motorölbehälter, mit Filteraustausch	
[16]	Getriebeöl	
[17]	Getriebeölmenge beim Wechsel	
[18]	Zündkerze	
[19]	Zündkerze, Elektrodenabstand	
[20]	Bereifung	
[21]	Reifendruck	vorn
		hinten
[22]	Schnittbreite und -höhe	
[A]	Für die Schnitthöhe siehe "Übersicht der technischen Daten" in der Anleitung "Baugruppe Mähwerk"	
[23]	Fahrgeschwindigkeit (ca.), vorwärts	
[24]	Fahrgeschwindigkeit (ca.), rückwärts	
[25]	Gewicht	
[26]	Abmessungen	
[27]	A = Länge	
[28]	B = Radstand	
[29]	C = Höhe	
[30]	D = Breite	
[31]	Lastgrenze für Zugvorrichtung (max. senkrechte Kraft)	
[32]	Lastgrenze für Zugvorrichtung (max. Zuggewicht)	
[33]	Max. zulässige Neigung	
[34]	Display	
[35]	Betriebsstundenzähler-Display	
[36]	Gepäckträger serienmäßig	
[37]	Max. Zuladung Gepäckträger	
[38]	Hydraulische Zusatzanschlüsse	
[39]	Gemessener Schallleistungspegel	
[40]	Messunsicherheit	
[41]	Garantierter Schallleistungspegel	

[42]	Schalldruckpegel
[43]	Messunsicherheit
[44]	Vibrationen am Fahrersitz
[45]	Messunsicherheit
[46]	Vibrationen am Lenkrad
[47]	Messunsicherheit
[48]	SONDERZUBEHÖR
[49]	Beschreibung:
[50]	Anhänger
[51]	Dungstreuer
[52]	Laub- und Grassammler
[53]	Sandstreuer
[54]	Harken
[55]	Schneeketten
[56]	M+S-Räder (Matsch- und Schneeräder)
[57]	Baugruppe Mähwerk
[58]	Frontegge
[59]	Häcksler
[60]	Schneefräse
[61]	Kehrvorsatz
[62]	Schneepflug
[63]	Vertikutierer/Lockerer
[64]	Hinterradgewichte
[65]	Heckseitiger Geräteheber
[66]	Gepäckträger [340 IX]
[67]	ÜBERSICHT FÜR DIE KORREKTE ZUBEHÖR-KOMBINATION
[68]	HECKSEITIGES ZUBEHÖR
[69]	FRONTSEITIGES ZUBEHÖR
[70]	Zubehör

0 ΠΊΝΑΚΑ ΤΕΧΝΙΚΏΝ ΣΤΟΙΧΕΊΩΝ

[1]	Τύπος	
[2]	Μοντέλο	
[3]	Κινητήρας	
[4]	Κυβισμός	
[5]	Ισχύς	
[6]	Στροφές κινητήρα	
[7]	Ηλεκτρικό σύστημα	
[8]	Μπαταρία	
[9]	Ισχύς οπισθίου εξαρτήματος	
[10]	Καύσιμο	
[A]	Αμόλυβδη	
[11]	Χωρητικότητα ντεπόζιτου καυσίμου	
[12]	Λάδι κινητήρα	
[13]	Λάδι του κινητήρα, κατηγορία υπηρεσιών	
[A]	SJ ή υψηλότερη	
[14]	Χωρητικότητα ρεζερβουάρ λαδιού κινητήρα , χωρίς αντικατάσταση του φίλτρου	
[15]	Χωρητικότητα ρεζερβουάρ λαδιού κινητήρα , με αντικατάσταση του φίλτρου	
[16]	Λάδι Μετάδοσης	
[17]	Ποσότητα λαδιού μετάδοσης κατά την αλλαγή	
[18]	Μπουζί	
[19]	Μπουζί, απόσταση ηλεκτροδίων	
[20]	Ελαστικά	
[21]	Πίεση των ελαστικών	μπροστά
		πίσω
[22]	Πλάτος και Ύψος κοπής	
[A]	Για το ύψος κοπής, ανατρέξτε στην ενότητα "Πίνακας Τεχνικών χαρακτηριστικών" στο εγχειρίδιο "με τη συσκευή κοπής"	
[23]	Ρυθμός κίνησης (ενδεικτική), στην πορεία πρόσω	
[24]	Ρυθμός κίνησης (ενδεικτική), σε αντίστροφη	
[25]	Γείωση	
[26]	Διαστάσεις	
[27]	A = Μήκος	
[28]	B = Βήμα	
[29]	C = Ύψος	
[30]	D = πλάτος	
[31]	Όριο φορτίου για το σύστημα ρυμούλκησης (μέγιστη κάθετη δύναμη)	
[32]	Όριο φορτίου για το σύστημα ρυμούλκησης (μέγιστη ρυμουλκούμενο βάρος)	
[33]	Μέγιστη επιτρεπόμενη γωνία	
[34]	Οθόνη	
[35]	Οθόνη Ωρόμετρου	
[36]	Σχάρα βασικό μοντέλο	
[37]	Μέγιστη ικαν. σχάρας	
[38]	Βοηθητική υδραυλικές πρέσες	
[39]	Επίπεδο μετρούμενης ακουστικής πίεσης	

[40]	Αβεβαιότητα
[41]	Επίπεδο εγγυημένης ακουστικής πίεσης
[42]	Επίπεδο ακουστικής πίεσης
[43]	Αβεβαιότητα
[44]	Τιμή δονήσεων στο σημείο οδήγησης
[45]	Αβεβαιότητα
[46]	Τιμή κραδασμών στο τιμόνι
[47]	Αβεβαιότητα
[48]	ΑΙΤΟΥΜΕΝΑ ΠΑΡΕΛΚΟΜΕΝΑ
[49]	Περιγραφή
[50]	Ρυμουλκούμενο
[51]	Λιπαντής
[52]	Συλλέκτης φύλλων και χόρτων
[53]	Σκεδαστής άμμου
[54]	Τσουγκράνα
[55]	Αντιολισθητικές αλυσίδες
[56]	Τροχοί για λάσπη / χιόνι
[57]	Σύστημα συστήματος κοπής
[58]	Εμπρόσθια σβάρνα
[59]	Κοπτική μηχανή
[60]	Εκχιονιστικό τουρμπίνας
[61]	Εμπρόσθια σκούπα
[62]	Εκχιονιστικό λεπίδας
[63]	Εκχερσωτής / σπαστήρας
[64]	Αντίβαρα πίσω τροχούς
[65]	Πίσω ανυψωτής για αξεσουάρ
[66]	Σχάρα [340 IX]
[67]	ΣΩΣΤΟΣ ΠΙΝΑΚΑΣ ΓΙΑ ΤΟ ΣΩΣΤΟ ΣΥΝΔΥΑΣΜΟ ΤΩΝ ΠΑΡΕΛΚΟΜΕΝΩΝ
[68]	ΟΠΙΣΘΙΑ ΠΑΡΕΛΚΟΜΕΝΑ
[69]	ΕΜΠΡΟΣΘΙΑ ΠΑΡΕΛΚΟΜΕΝΑ
[70]	Αξεσουάρ

0 TECHNICAL DATA TABLE

[1]	Type	
[2]	Model	
[3]	Engine	
[4]	Engine displacement	
[5]	Power	
[6]	Engine revs	
[7]	Electrical System	
[8]	Battery	
[9]	Rear accessory power	
[10]	Fuel	
[A]	Unleaded petrol	
[11]	Fuel tank capacity	
[12]	Engine oil	
[13]	Engine oil, service category	
[A]	SJ or higher	
[14]	Engine oil tank capacity, without filter change	
[15]	Engine oil tank capacity, with filter change	
[16]	Transmission fluid	
[17]	Quantity of transmission fluid required for fluid change	
[18]	Spark plug	
[19]	Spark gap	
[20]	Tyres	
[21]	Tyre pressure	front
		rear
[22]	Cutting height and width	
[A]	For the cutting height, please refer to the "Technical Data Table" in the cutting device assy manual.	
[23]	Forward travel speed (indicative)	
[24]	Reverse travel speed (indicative)	
[25]	Weight	
[26]	Overall dimensions	
[27]	A = Length	
[28]	B = Pitch	
[29]	C = Height	
[30]	D = Width	
[31]	Admissible load on towing device (maximum vertical weight)	
[32]	Admissible load for towing device (maximum towing weight)	
[33]	Maximum admissible tilt	
[34]	Display	
[35]	Hour meter display	
[36]	Standard carrier	
[37]	Carrier payload	
[38]	Hydraulic connectors (auxiliary)	
[39]	Measured sound power level	
[40]	Uncertainty	
[41]	Guaranteed sound power level	

[42]	Sound pressure level
[43]	Uncertainty
[44]	Vibration value in the driver's seat
[45]	Uncertainty
[46]	Vibration value in the steering wheel
[47]	Uncertainty
[48]	ACCESSORIES AVAILABLE ON REQUEST
[49]	Description
[50]	Trailer
[51]	Fertilizer spreader
[52]	Grass and leaf collector
[53]	Sand spreader
[54]	Rake
[55]	Snow chains
[56]	Mud / Snow wheels
[57]	Cutting device assy
[58]	Front harrow
[59]	"Shredder
[60]	Snow thrower
[61]	Front sweeper
[62]	Blade type snow plough
[63]	Aerator/scarifier
[64]	Rear wheel counterweights
[65]	Rear lifting assembly for accessories
[66]	Carrier [340 IX]
[67]	TABLE FOR CORRECT ACCESSORY COMBINATIONS
[68]	REAR ACCESSORIES
[69]	FRONT ACCESSORIES
[70]	Accessory

0 TABLA DE DATOS TÉCNICOS

[1]	Tipo	
[2]	Modelo	
[3]	Motor	
[4]	Cilindrada	
[5]	Potencia	
[6]	Revoluciones del motor	
[7]	Sistema eléctrico	
[8]	Batería	
[9]	Potencia del accesorio trasero	
[10]	Carburante	
[A]	Gasolina sin plomo	
[11]	Capacidad del depósito de carburante	
[12]	Aceite motor	
[13]	Aceite motor, tipo de servicio	
[A]	SJ o superior	
[14]	Capacidad del depósito de aceite del motor, sin cambio de filtro	
[15]	Capacidad del depósito de aceite del motor, con cambio de filtro	
[16]	Aceite de transmisión	
[17]	Cantidad de aceite de transmisión al efectuar el cambio	
[18]	Bujía	
[19]	Bujía, distancia electrodos	
[20]	Neumáticos	
[21]	Presión de neumáticos	delantera
		trasera
[22]	Anchura y altura de corte	
[A]	Para más información sobre la altura de corte, consulte la “Tabla de Datos Técnicos” del manual “grupo del dispositivo de corte”	
[23]	Velocidad de avance (indicativa) con marcha adelante	
[24]	Velocidad de avance (indicativa) con marcha atrás	
[25]	Peso	
[26]	Dimensiones	
[27]	A = Longitud	
[28]	B = Paso	
[29]	C = Altura	
[30]	D = Anchura	
[31]	Límite de carga para dispositivo de remolque (fuerza vertical máxima)	
[32]	Límite de carga para dispositivo de remolque (peso máximo de remolque)	
[33]	Inclinación máxima permitida	
[34]	Pantalla	
[35]	Pantalla del contador de horas	
[36]	Portapaquetes de serie	
[37]	Capacidad máxima del porta objetos	

[38]	Tomas hidráulicas auxiliares
[39]	Nivel de potencia sonora medido
[40]	Incertidumbre
[41]	Nivel de potencia sonora garantizado
[42]	Nivel de presión sonora
[43]	Incertidumbre
[44]	Valor de las vibraciones en el puesto de conducción
[45]	Incertidumbre
[46]	Valor de vibraciones en el volante
[47]	Incertidumbre
[48]	ACCESORIOS BAJO PEDIDO
[49]	Descripción
[50]	Remolque
[51]	Fertilizador
[52]	Recoge hojas e hierba
[53]	Esparcidor de arena
[54]	Rastrillo
[55]	Cadenas para nieve
[56]	Ruedas para fango y nieve
[57]	Grupo del dispositivo de corte
[58]	Arado frontal
[59]	Trituradora
[60]	Quitanieves
[61]	Quitanieves frontal
[62]	Quitanieves de cuchilla
[63]	Aireador/escarificador
[64]	Contrapesos ruedas traseras
[65]	Elevador trasero para accesorios
[66]	Portapaquetes [340 IX]
[67]	TABLA PARA COMBINAR ACCESORIOS
[68]	ACCESORIOS TRASEROS
[69]	ACCESORIOS FRONTALES
[70]	Accesorio

0 TEHNILISTE ANDMETE TABEL

[1]	Tüüp	
[2]	Mudel	
[3]	Mootor	
[4]	Silindrid	
[5]	Võimsus	
[6]	Mootori pöörete arv	
[7]	Elektriseade	
[8]	Aku	
[9]	Tagumise tarviku võimsus	
[10]	Kütus	
[A]	Pliivaba bensiin	
[11]	Kütusepaagi maht	
[12]	Mootoriõli	
[13]	Mootoriõli, teenindusklass	
[A]	SJ ja parem	
[14]	Mootoriõli paagi maht, ilma filtri asenduseta	
[15]	Mootoriõli paagi maht, koos filtri asendusega	
[16]	Ülekandeõli	
[17]	Ülekandeõli maht vahetamise ajal	
[18]	Küünal	
[19]	Küünal, elektroodide vahemaa	
[20]	Rehvid	
[21]	Rehvirõhk	ees
		taga
[22]	Niitmise kõrgus ja laius	
[A]	Niitmiskõrgust vaata niitmisseadme juhendis tabelist "Tehnilised andmed"	
[23]	Liikumiskiirus (indikatiivne), edasikäigul	
[24]	Liikumiskiirus (indikatiivne), tagasikäigul	
[25]	mass	
[26]	gabariidid	
[27]	A=pikkus	
[28]	B=samm	
[29]	C=kõrgus	
[30]	D=laius	
[31]	Veoseadme suurim koormus (suurim vertikaalne koormus)	
[32]	Veoseadme suurim koormus (suurim veetav mass)	
[33]	Suurim lubatud kalle	
[34]	Ekraan	
[35]	Tunniloendur	
[36]	tagumine pakihoidja	
[37]	Pakiraami suurim koormus	
[38]	Hüdraulilised lisaühendused	
[39]	Helivõimsuse mõõdetav tase	
[40]	Määramatus	
[41]	Helivõimsuse kindel tase	
[42]	Helirõhu tase	
[43]	Määramatus	
[44]	Vibratsioonid juhikohal	
[45]	Määramatus	
[46]	Vibratsioonid roolil	
[47]	Määramatus	
[48]	TELLIMUSEL LISATARVIKUD	
[49]	Kirjeldus	
[50]	Treiler	
[51]	Väetaja	
[52]	Lehtede ja rohu koguja	
[53]	Liivapuistur	
[54]	Reha	
[55]	Lumeketid	
[56]	Lume- ja mudarattad	
[57]	Niitmisseade	
[58]	Esiäke	
[59]	Purustaja	
[60]	Turbiiniga lumepühkija	
[61]	Eesmine koristusseade	
[62]	Lumesahk	
[63]	Kobestaja	
[64]	Tagumiste rataste vastukaalud	
[65]	Tagumine tõstuk tarvikute jaoks	
[66]	Pakihoidja [340 IX]	
[67]	TARVIKUTE ÕIGE KOMBINEERIMISE TABEL	
[68]	TAGUMISED TARVIKUD	
[69]	EESMISED TARVIKUD	
[70]	Tarvik	

0 TEKNISTEN TIETOJEN TAULUKKO

[1]	Tyyppi	
[2]	Malli	
[3]	Moottori	
[4]	Sylinteritilavuus	
[5]	Teho	
[6]	Moottorin kierrosluku	
[7]	Sähkölaitteisto	
[8]	Akku	
[9]	Takavarusteen teho	
[10]	Polttoneste	
[A]	Lyijytön bensiini	
[11]	Polttonestesäiliön tilavuus	
[12]	Moottoriöljy	
[13]	Moottoriöljy, luokitus	
[A]	SJ tai suurempi	
[14]	Moottoriöljysäiliön tilavuus ilman suodattimen vaihtoa	
[15]	Moottoriöljysäiliön tilavuus suodattimen vaihdon kanssa	
[16]	Vaihteistoöljy	
[17]	Vaihteistoöljyn määrä vaihdon hetkellä	
[18]	Sytytystulppa	
[19]	Sytytystulppa, elektrodien välinen etäisyys	
[20]	Renkaat	
[21]	Renkaiden paine	etu
		taka
[22]	Leikkuuleveys ja -korkeus	
[A]	Katso tietoja leikkuukorkeudesta leikkuulaiteoppaan teknisten tietojen taulukosta.	
[23]	Etenemisnopeus (suuntaa-antava), eteenpäin mentäessä	
[24]	Etenemisnopeus (suuntaa-antava), peruutettaessa	
[25]	Massa	
[26]	Mitat	
[27]	A = pituus	
[28]	B = akseliväli	
[29]	C = korkeus	
[30]	D = leveys	
[31]	Vetolaitteen kuormituksen raja-arvo (enimmäi-spystyvoima)	
[32]	Vetolaitteen kuormituksen raja-arvo (kiinnitettävä enimmäispaino)	
[33]	Suurin sallittu kaltevuus	
[34]	Tavarateline	
[35]	Tuntilaskurin näyttö	
[36]	Tavarateline vakio	
[37]	Tavaratelineen enimmäiskantokyky	
[38]	Lisähydraulipistokkeet	
[39]	Mitattu äänitehotaso	

[40]	Epävarmuus
[41]	Taattu äänitehotaso
[42]	Äänenpainetaso
[43]	Epävarmuus
[44]	Värinäarvo ajajan paikalla
[45]	Epävarmuus
[46]	Värinäarvo ohjauspyörään
[47]	Epävarmuus
[48]	TILATTAVAT LISÄVARUSTEET
[49]	Kuvaus
[50]	Perävaunu
[51]	Lannoitin
[52]	Ruoho -ja lehtikerääjä
[53]	Hiekoitin
[54]	Harava
[55]	Lumiketjut
[56]	Muta-/talvipyörät
[57]	Leikkuulaiteyksikkö
[58]	Etuäes
[59]	Silppuri
[60]	Turbiinilumilinko
[61]	Etuharjalaite
[62]	Lumiaura
[63]	Ilmastin/jyrsin
[64]	Takapyörien vastapainot
[65]	Lisävarusteiden takanostin
[66]	Tavarateline [340 IX]
[67]	LISÄVARUSTEIDEN OIKEAOPPISEN YHDISTELYN TAULUKKO
[68]	TAKAVARUSTE
[69]	ETUVARUSTE
[70]	Lisävaruste

0 TABLEAU DONNÉES TECHNIQUES

[1]	Type	
[2]	Modèle	
[3]	Moteur	
[4]	Cylindrée	
[5]	Puissance	
[6]	Tours moteur	
[7]	Installation électrique	
[8]	Batterie	
[9]	Puissance accessoire arrière	
[10]	Carburant	
[A]	Essence sans plomb	
[11]	Capacité du réservoir de carburant	
[12]	Huile moteur	
[13]	Huile moteur, classe de service	
[A]	SJ ou supérieure	
[14]	Capacité du réservoir huile moteur, sans remplacement du filtre	
[15]	Capacité du réservoir huile moteur, avec remplacement du filtre	
[16]	Huile de transmission	
[17]	Quantité huile de transmission au moment de la vidange	
[18]	Bougie	
[19]	Bougie, distance des électrodes	
[20]	Pneus	
[21]	Pression des pneus	avant
		arrière
[22]	Largeur et Hauteur de coupe	
[A]	Pour la hauteur de coupe, voir le « Tableau Données Techniques » du manuel « ensemble du dispositif de coupe »	
[23]	Vitesse d'avancement (indicative), en marche avant	
[24]	Vitesse d'avancement (indicative), en marche arrière	
[25]	Masse	
[26]	Dimensions d'encombrement	
[27]	A = Longueur	
[28]	B = Pas	
[29]	C = Hauteur	
[30]	D = Largeur	
[31]	Limite de charge pour dispositif de remorquage (force verticale maximale)	
[32]	Limite de charge pour dispositif de remorquage (poids maximum remorquable)	
[33]	Pente maximale admise	
[34]	Afficheur	
[35]	Afficheur compteur horaire	
[36]	Porte-bagages de série	
[37]	Portée maximale porte-bagages	
[38]	Prises hydrauliques auxiliaires	

[39]	Niveau de puissance sonore mesuré
[40]	Incertitude
[41]	Niveau de puissance sonore garanti
[42]	Niveau de pression sonore
[43]	Incertitude
[44]	Valeur des vibrations au poste de conduite
[45]	Incertitude
[46]	Valeur des vibrations au volant
[47]	Incertitude
[48]	ACCESSOIRES SUR DEMANDE
[49]	Description
[50]	Remorque
[51]	Fertiliseur
[52]	Ramasse feuilles et herbe
[53]	Épandeur de sable
[54]	Râteau
[55]	Chaînes à neige
[56]	Roues complètes boue / neige
[57]	Ensemble du dispositif de coupe
[58]	Herse frontale
[59]	Dispositif à hacher
[60]	Chasse-neige à turbine
[61]	Balayeuse frontale
[62]	Chasse-neige à lame
[63]	Aérateur/scarificateur
[64]	Contrepoids roues arrière
[65]	Élévateur arrière pour accessoires
[66]	Porte-bagages [340 IX]
[67]	TABLEAU POUR LA CORRECTE COMBINAISON DES ACCESSOIRES
[68]	ACCESSOIRES ARRIÈRE
[69]	ACCESSOIRES FRONTAUX
[70]	Accessoire

0 TABLICA S TEHNIČKIM PODACIMA

[1]	Tip	
[2]	Model	
[3]	Motor	
[4]	Obujam	
[5]	Snaga	
[6]	Broj okretaja motora	
[7]	Električni sustav	
[8]	Baterija	
[9]	Snaga zadnjeg dodatnog pribora	
[10]	Gorivo	
[A]	Bezolovni benzin	
[11]	Obujam spreminka za gorivo	
[12]	Motorno ulje	
[13]	Klasa motornog ulja	
[A]	SJ ili više	
[14]	Obujam spremnika za ulje motora, bez zamene filtera	
[15]	Obujam spremnika za ulje, sa zamenom filtera	
[16]	Ulje za menjač	
[17]	Količina ulja za mjenjač u prilikom zamijene	
[18]	Svjećica	
[19]	Svjećica, razmak elektroda	
[20]	Gume	
[21]	Tlak guma	prednje
		zadnje
[22]	Širina i visina rezanja	
[A]	Za visinu rezanja pogledajte Tablicu s tehničkim podacima" u priručniku za "rezno kućište"	
[23]	Brzina hoda (indikativna) prema naprijed	
[24]	Brzina hoda (indikativna) prema nazad	
[25]	Masa	
[26]	Dimenzije	
[27]	A = Dužina	
[28]	B = Hod	
[29]	C = Visina	
[30]	D = Širina	
[31]	Granica nosivosti uređaja za vuču (maksimalna vertikalna sila)	
[32]	Granica nosivosti uređaja za vuču (maksimalna težina koja se smije vući)	
[33]	Maksimalni dozvoljen nagib	
[34]	Zaslon	
[35]	Zaslon brojača	
[36]	Standardna mreža za prtljagu	
[37]	Maskimalna nosivost mreže za prtljagu	
[38]	Dodatne hidraulične spojke	
[39]	Izmerena razina zvučne snage	
[40]	Neizvjesnost	

[41]	Garantovana razina zvučne snage
[42]	Razina zvučnog tlaka
[43]	Neizvesnost
[44]	Vrijednost vibracija na vozačevom mjestu
[45]	Neizvjesnost
[46]	Vrijednost vibracija na upravljaču
[47]	Neizvjesnost
[48]	DODATNI PRIBOR NA UPIT
[49]	Opis
[50]	Prikolica
[51]	Uređaj za gnojenje
[52]	Uređaj za skupljanje lišća i trave
[53]	Posipač pijeska
[54]	Grablje
[55]	Lanci za snijeg
[56]	Kotači za blato/snijeg
[57]	Rezno kućište
[58]	Prednja drljača
[59]	Uređaj za ustinjavanje
[60]	Turbinski čistač snijega
[61]	Prednji čistač snijega
[62]	Čistač snijega sa sječivima
[63]	Provetrivač
[64]	Protuv tegovi za zadnje kotače
[65]	Zadnji podizač dodatnog pribora
[66]	Mreža za prtljagu [340 IX]
[67]	TABLICA ZA PRAVILNO KOMBINIRANJE DODATNOG PRIBORA
[68]	ZADNJI DODATNI PRIBOG
[69]	PREDNJI DODATNI PRIBOG
[70]	Pribor

0 MŰSZAKI ADATOK TÁBLÁZATA

[1]	Típus	
[2]	Modell	
[3]	Motor	
[4]	Hengerűrtartalom	
[5]	Teljesítmény	
[6]	Fordulatszám	
[7]	Elektromos berendezés	
[8]	Akkumulátor	
[9]	Hátsó tartozék teljesítménye	
[10]	Üzemanyag	
[A]	Ólommentes benzin	
[11]	Üzemanyagtartály térfogata	
[12]	Motorolaj	
[13]	Motorolaj, szervizosztály	
[A]	SJ vagy magasabb	
[14]	Motorolajtartály térfogata szűrőcsere nélkül	
[15]	Motorolajtartály térfogata szűrőcserével	
[16]	Hajtóműolaj	
[17]	Hajtóműolaj mennyisége olajcserénél	
[18]	Gyújtógyertya	
[19]	Gyújtógyertya, elektródok távolsága	
[20]	Abroncsok	
[21]	Abroncsok nyomása	első
		hátsó
[22]	Vágásszélesség és -magasság	
[A]	A vágásmagasságról lásd a nyíróberendezés használati utasításában a "Műszaki adatok táblázatá"-t	
[23]	Haladási sebesség (hozzávetőleges) előremenetben	
[24]	Haladási sebesség (hozzávetőleges) hátramenetben	
[25]	Súly	
[26]	Helyfoglalás	
[27]	A = hossz	
[28]	B = tengelytáv	
[29]	C = magasság	
[30]	D = szélesség	
[31]	Vontatóberendezés maximális terhelése (maximális függőleges erőhatás)	
[32]	Vontatóberendezés maximális terhelése (maximális vontatható súly)	
[33]	Megengedett legnagyobb dőlés	
[34]	Kijelző	
[35]	Üzemóra-számláló kijelző	
[36]	Gyárilag szerelt csomagtartó	
[37]	Csomagtartó maximális terhelése	
[38]	Kiegészítő hidraulika csatlakozók	
[39]	Mért hangteljesítmény	
[40]	Pontatlanság	

[41]	Garantált hangteljesítmény
[42]	Hangnyomás szint
[43]	Pontatlanság
[44]	Rezgések értéke vezetőülésnél
[45]	Pontatlanság
[46]	Rezgések értéke kormánykeréknél
[47]	Pontatlanság
[48]	RENDELHETŐ TARTOZÉKOK
[49]	Megnevezés
[50]	Utánfutó
[51]	Permetező
[52]	Levél- és fűgyűjtő
[53]	Homokszóró
[54]	Lombseprű
[55]	Hólánc
[56]	Sár- és hókerekek
[57]	Nyíróberendezés
[58]	Front borona
[59]	Szárzúzó
[60]	Turbós hómaró
[61]	Front seprű
[62]	Késes hókotró
[63]	Mélyszellőztető/gyeplazító
[64]	Keréksúlyok hátsó kerekekhez
[65]	Hátsó tartozékemelő
[66]	Csomagtartó [340 IX]
[67]	TARTOZÉKOK HELYES KOMBINÁCIÓJA TÁBLÁZAT
[68]	HÁTSÓ TARTOZÉKOK
[69]	FRONT TARTOZÉKOK
[70]	Tartozék

0 TECHNINIŲ DUOMENŲ LENTELĖ

[1]	Tipas	
[2]	Modelis	
[3]	Variklis	
[4]	Tūris	
[5]	Galia	
[6]	Variklio apsukos	
[7]	Elektros sistema	
[8]	Akumuliatorius	
[9]	Galinio priedo galia	
[10]	Degalai	
[A]	Bešvinis benzinas	
[11]	Degalų bako talpa	
[12]	Variklio alyva	
[13]	Variklio alyva, kokybės klasė	
[A]	SJ ar aukštesnė	
[14]	Variklio alyvos talpos tūris, nekeičiant filtro	
[15]	Variklio alyvos talpos tūris, keičiant filtrą	
[16]	Transmisinė alyva	
[17]	Transmisinės alyvos kiekis keitimo metu	
[18]	Žvakė	
[19]	Tarpai tarp žvakės elektrodų	
[20]	Padangos	
[21]	Oro slėgis padangose	priekinėse
		galinėse
[22]	Pjovimo plotis ir aukštis	
[A]	Pjūvio aukštį žr. pjovimo agregato instrukcijoje „Techninių duomenų lentelėje“.	
[23]	Važiavimo greitis (apytikris), priekine eiga	
[24]	Važiavimo greitis (apytikris), atbuline eiga	
[25]	Svoris	
[26]	Išmatavimai	
[27]	A = Ilgis	
[28]	B = Žingsnis	
[29]	C = Aukštis	
[30]	D = Plotis	
[31]	Tempimo prietaiso svorio limitas (maksimali, vertikaliai veikianti vilkimo įrenginį jėga)	
[32]	Tempimo prietaiso svorio limitas (maksimalus pakrautos priemonės svoris)	
[33]	Maksimalus leistinas pokrypis	
[34]	Ekranėlis	
[35]	Skaitiklio ekranėlis	
[36]	Standartinis laikiklis	
[37]	Maksimali krumpliastiebio jėga	
[38]	Papildomi hidrauliniai lizdai	
[39]	Išmatuota garso lygio galia	
[40]	Paklaida	
[41]	Garantuota garso lygio galia	
[42]	Garso slėgio lygis	

[43]	Paklaida
[44]	Vibracija vairuotojo vietoje
[45]	Paklaida
[46]	Vairo vibracija
[47]	Paklaida
[48]	PRIEDAI, KURIUOS GALIMA UŽSISAKYTI
[49]	Aprašymas
[50]	Priekaba
[51]	Tręštuvas
[52]	Lapų ir žolių rinktuvai
[53]	Smėlio barstytuvas
[54]	Grėblys
[55]	Sniego grandinės
[56]	Ratai purvui / sniegui
[57]	Pjovimo prietaiso agregatas
[58]	Priekinės akėčios
[59]	Smulkintuvas
[60]	Turbininis sniego valytuvas
[61]	Priekinis šlavimo prietaisas
[62]	Peilinis sniego valytuvas
[63]	Aeratorius/skarifikatorius
[64]	Galinių ratų atsvarai
[65]	Galinis priedų kėlimo prietaisas
[66]	Laikiklis [340 IX]
[67]	TEISINGOS PRIEDŲ KOMBINACIJOS LENTELĖ
[68]	GALINIAI PRIEDAI
[69]	PRIEKINIAI PRIEDAI
[70]	Priedas

0 TEHNISKO DATU TABULA

[1]	Tips	
[2]	Modelis	
[3]	Dzinējs	
[4]	Tilpums	
[5]	Jauda	
[6]	Dzinēja apgriezienu skaits	
[7]	Elektriskā sistēma	
[8]	Akumulators	
[9]	Aizmugurējo piederumu jauda	
[10]	Degviela	
[A]	Benzīns bez svina	
[11]	Degvielas tvertnes tilpums	
[12]	Motoreļļa	
[13]	Dzinēja eļļa, pakalpojuma kategorija	
[A]	SJ vai augstāka	
[14]	Dzinēja eļļas tvertnes tilpums, nemainot filtru	
[15]	Dzinēja eļļas tvertnes tilpums, nomainot filtru	
[16]	Transmisijas eļļa	
[17]	Transmisijas eļļas daudzums tās nomaiņas brīdī	
[18]	Svece	
[19]	Svece, elektrodu atstarpe	
[20]	Riepas	
[21]	Riepu spiediens	priekšējo
		aizmugurējo
[22]	Pļaušanas augstums un platums	
[A]	Pļaušanas augstumam, skatiet "Tehnisko datu tabulu" rokasgrāmatā “Pļaušanas ierīces komplekts”	
[23]	Kustības ātrums (aptuvens), uz priekšu	
[24]	Kustības ātrums (aptuvens), atpakaļgaitas	
[25]	Svars	
[26]	Balstvirsmas izmēri	
[27]	A = Garums	
[28]	B = Solis	
[29]	C = Augstums	
[30]	D = Platums	
[31]	Jūgierīces slodze limits (maksimālais vertikālais spēks)	
[32]	Jūgierīces slodze limits (maksimālais piekabes svars)	
[33]	Maksimālais pieļaujamais slīpums	
[34]	Displejs	
[35]	Skaitītāja displejs	
[36]	Standarta plaukts	
[37]	Pārvadātāja maksimālā kapacitāte	
[38]	Papildu hidrauliskie izvadi	
[39]	Mērītās skaņas jaudas līmenis:	
[40]	Nenoteiktība	
[41]	Garantētās skaņas jaudas līmenis	
[42]	Skaņas spiediena līmenis	

[43]	Nenoteiktība
[44]	Vibrāciju vērtība vadītāja sēdeklī
[45]	Nenoteiktība
[46]	Vibrācijas vērtība pie stūres
[47]	Nenoteiktība
[48]	PIEDERUMI PĒC PIEPRASĪJUMA
[49]	Apraksts
[50]	Piekabe
[51]	Mēslotājs
[52]	Lapu un zāles savācējs
[53]	Smilšu kaisītājs
[54]	Grābeklis
[55]	Sniega ķēdes
[56]	Dubļu/sniega riteņi
[57]	Pļaušanas ierīces komplekts
[58]	Priekšējā ecēšanas ierīce
[59]	Smalcinātājs
[60]	Sniega tīrītājs ar turbīnu
[61]	Priekšējā slaucīšanas mašīna
[62]	Sniega tīrītājs ar vērstuvi
[63]	Irdinātājs/skarifikators
[64]	Aizmugurējo riteņu pretsvari
[65]	Piederumu aizmugurējais pacēlājs
[66]	Plaukts [340 IX]
[67]	TABULA PAREIZAI PIEDERUMU KOMBINĀCIJAI
[68]	AIZMUGURES PIEDERUMI
[69]	PRIEKŠĒJIE PIEDERUMI
[70]	Piederums

0 ТАБЕЛА СО ТЕХНИЧКИ ПОДАТОЦИ

[1]	Тип	
[2]	Модел	
[3]	Мотор	
[4]	Зафатнина на моторот	
[5]	Моќ	
[6]	Обрт на моторот	
[7]	Електричен систем	
[8]	Батерии	
[9]	Заден додаток за електрична енергија	
[10]	Гориво	
[A]	Безоловен бензин	
[11]	Зафатнина на резервоарот	
[12]	Моторно масло	
[13]	Моторно масло, категорија	
[A]	CJ или повисоко	
[14]	Капацитет на резервоарот за моторното масло, без промена на филтерот	
[15]	Капацитет на резервоарот за моторното масло, со промена на филтерот	
[16]	Пренос на течноста	
[17]	Количина на пренос на течноста потребна за промена на течноста	
[18]	Свеќичка	
[19]	Отвор на свеќичката	
[20]	Гуми	
[21]	Притисок на гумите	преден дел
		заден дел
[22]	Висина и ширина на сечење	
[A]	За висината на сечењето, погледнете го делот "Табела со технички податоци" во упатството за уредот за сечење	
[23]	Брзина за движење на напред (индикативно)	
[24]	Брзина за движење на назад (индикативно)	
[25]	Тежина	
[26]	Вкупни димензии	
[27]	А=Должина	
[28]	Б=Оддалеченост	
[29]	С = Висина	
[30]	Д=Ширина	
[31]	Допуштено оптеретување на уредот за влечење (најголема тежина во вертикала)	
[32]	Допуштено оптеретување за уредот за влечење (најголема тежина за влечење)	
[33]	Најголема вредност на наведнување.	
[34]	Екран	
[35]	Екран за мерење на работните часови.	
[36]	Стандарден транспортер	
[37]	Носивост на транспортерот	
[38]	Хидраулични приклучоци (дополнителни)	

[39]	Измерено ниво на звукот
[40]	Отстапки
[41]	Загарантирана звучна моќност
[42]	Ниво на изложеност на звукот
[43]	Отстапки
[44]	Вредност на вибрации на управувачкото место
[45]	Отстапки
[46]	Вредност на вибрациите на управувачот
[47]	Отстапки
[48]	ДОДАТОЦИ ДОСТАПНИ НА БАРАЊЕ
[49]	Објаснување
[50]	Приколка
[51]	Распрскувач на ѓубриво
[52]	Дел за собирање на трева и лисја
[53]	Распрскувач на песок
[54]	Гребло
[55]	Синџири за снег
[56]	Гуми за кал/снег
[57]	Завртка за уредот за сечење
[58]	Предно рало
[59]	"Дел за дробење
[60]	Исфрлувач за снегот
[61]	Предна четка
[62]	Ралица за снег со нож
[63]	Дел за проветрување/засекување на тревата
[64]	Против-тегови за задните тркала
[65]	Додаток за задно подигнување
[66]	Транспортер [340 IX]
[67]	ТАБЕЛА ЗА СООДВЕТНА КОМБИНАЦИЈА НА ДОДАТОЦИТЕ
[68]	ЗАДНИ ДОДАТОЦИ
[69]	ПРЕДНИ ДОДАТОЦИ
[70]	Додатоци

0 TABEL TECHNISCHE GEGEVENS

[1]	Type	
[2]	Model	
[3]	Motor	
[4]	Cilinderinhoud	
[5]	Vermogen	
[6]	Motortoeren	
[7]	Elektrisch systeem	
[8]	Accu	
[9]	Vermogen accessoire achterzijde	
[10]	Brandstof	
[A]	Loodvrije benzine	
[11]	Inhoud brandstoftank	
[12]	Motorolie	
[13]	Motorolie, klasse	
[A]	SJ of hoger	
[14]	Inhoud motoroliereservoir, zonder vervanging van het filter	
[15]	Inhoud motoroliereservoir, met vervanging van het filter	
[16]	Transmissieolie	
[17]	Hoeveelheid transmissieolie op het moment van de verversing	
[18]	Bougie	
[19]	Bougie, afstand elektroden	
[20]	Banden	
[21]	Bandenspanning	voor
		achter
[22]	Maaibreedte en -hoogte	
[A]	Zie voor de maaihoogte de “Tabel technische gegevens” van de handleiding van de “maaisyste-emgroep”	
[23]	Rijsnelheid (bij benadering), vooruit	
[24]	Rijsnelheid (bij benadering), achteruit	
[25]	Gewicht	
[26]	Afmetingen	
[27]	A = Lengte	
[28]	B = Wielbasis	
[29]	C = Hoogte	
[30]	D = Breedte	
[31]	Belastingslimiet voor trekinrichting (maximale verticale kracht)	
[32]	Belastingslimiet voor trekinrichting (maximaal gewicht dat getrokken kan worden)	
[33]	Maximaal toegestane helling	
[34]	Display	
[35]	Display urenteller	
[36]	Pakkendrager als standaarduitrusting	
[37]	Maximaal draagvermogen pakkendrager	

[38]	Hydraulische aansluitingen
[39]	Gemeten geluidsvermogenniveau
[40]	Onzekerheid
[41]	Gegarandeerd geluidsvermogenniveau
[42]	Geluidsdrukniveau
[43]	Onzekerheid
[44]	Waarde van de trillingen op de bestuurdersplaats
[45]	Onzekerheid
[46]	Waarde van de trillingen aan het stuurwiel
[47]	Onzekerheid
[48]	OPTIONELE ACCESSOIRES
[49]	Beschrijving
[50]	Aanhanger
[51]	Mestverspreider
[52]	Bladeren- en grasopvangbak
[53]	Zandstrooier
[54]	Verticuteermachine
[55]	Sneeuwkettingen
[56]	Modderwielen/sneeuwwielen
[57]	Maaisysteemgroep
[58]	Eg aan voorzijde
[59]	Hakselaar
[60]	Roterende sneeuwruimer
[61]	Frontborstel
[62]	Sneeuwruimer met sneeuwschuif
[63]	Bodemventilator/verticuleermachine
[64]	Tegengewichten achterwielen
[65]	Hefsysteem achterzijde voor accessoires
[66]	Pakkendrager [340 IX]
[67]	TABEL VOOR DE JUISTE COMBINATIE VAN ACCESSOIRES
[68]	ACCESSOIRES ACHTERZIJDE
[69]	ACCESSOIRES VOORZIJDE
[70]	Accessoire

0 TABELL - TEKNISKE DATA

[1]	Type	
[2]	Modell	
[3]	Motor	
[4]	Slagvolum	
[5]	Motoreffekt	
[6]	Motoromdreininger	
[7]	Elektrisk anlegg	
[8]	Batteri	
[9]	Effekt bakmontert utstyr	
[10]	Drivstoff	
[A]	Blyfri bensin	
[11]	Kapasitet drivstofftank	
[12]	Motorolje	
[13]	Motorolje, serviceklasse	
[A]	SJ eller høyere	
[14]	Kapasitet motoroljebeholder, uten filterskifte	
[15]	Kapasitet motoroljetank, med skifte av filter	
[16]	Transmisjonsolje	
[17]	Mengde transmisjonsolje ved skifte	
[18]	Tennplugg	
[19]	Tennplugg, elektrodeavstand	
[20]	Dekk	
[21]	Dekktrykk	foran
		bak
[22]	Klippebredde og høyde	
[A]	Sjekk klippehøyden i "Tabell over tekniske data" i håndboken for klippeaggregatet	
[23]	Fremdriftshastighet (veil.) forover	
[24]	Fremdriftshastighet (veil.) bakover	
[25]	Maskinens totalvekt	
[26]	Utvendige mål	
[27]	A = Lengde	
[28]	B = Akselavstand	
[29]	C = Høyde	
[30]	D = Bredde	
[31]	Belastningsgrense for hengeranordning (maks. vertikal kraft)	
[32]	Belastningsgrense for hengeranordning (maks. hengervekt)	
[33]	Maks. tillatt helling	
[34]	Display	
[35]	Display for timeteller	
[36]	Lasteplan (standardutstyr)	
[37]	Lasteplanets maks. lasteevne	
[38]	Ekstra hydraulikkuttak	
[39]	Målt lydstyrkenivå	
[40]	Toleranse	
[41]	Garantert lydstyrkenivå	
[42]	Lydtrykknivå	

[43]	Toleranse
[44]	Vibrasjonsverdier ved førerplassen
[45]	Toleranse
[46]	Vibrasjonsverdier ratt
[47]	Toleranse
[48]	TILLEGGSUTSTYR PÅ FORESPØRSEL
[49]	Beskrivelse
[50]	Tilhenger
[51]	Gjødselspreder
[52]	Blad- og gressoppsamler
[53]	Sandspreder
[54]	Rive
[55]	Snøkjettinger
[56]	Gjørme-/snøhjul
[57]	Klippeaggregat
[58]	Frontmontert harve
[59]	Skjæreaggregat
[60]	Snøfreser med turbin
[61]	Frontmontert feieaggregat
[62]	Snøplog med vinge
[63]	Plenlufter/kultivator
[64]	Motvekter bakhjul
[65]	Bakmontert redskapsløfter
[66]	Lasteplan [340 IX]
[67]	TABELL FOR KORREKT KOMBINERT BRUK AV TILBEHØR
[68]	BAKMONTERT TILBEHØR
[69]	FRONTMONTERT TILBEHØR
[70]	Tilbehør

0 TABELA DANYCH TECHNICZNYCH

[1]	Typ	
[2]	Model	
[3]	Silnik	
[4]	Pojemność skokowa	
[5]	Moc	
[6]	Obroty silnika	
[7]	Instalacja elektryczna	
[8]	Akumulator	
[9]	Moc tylnego akcesorium	
[10]	Paliwo	
[A]	Benzyna bezołowiowa	
[11]	Pojemność zbiornika paliwa	
[12]	Olej silnikowy	
[13]	Olej silnikowy, klasa użytkowa	
[A]	SJ lub wyższy	
[14]	Pojemność miski olejowej silnika, bez wymiany filtra	
[15]	Pojemność miski olejowej silnika z wymianą filtra	
[16]	Olej przekładniowy	
[17]	Ilość oleju przekładniowego w chwili wymiany	
[18]	Świeca zapłonowa	
[19]	Świeca, odległość elektrod	
[20]	Opony	
[21]	Ciśnienie w oponach	przód
		tył
[22]	Szerokość i wysokość cięcia	
[A]	Odnośnie wysokości koszenia patrz “Tabela Danych Technicznych” w instrukcji “zespołu urządzenia tnącego”.	
[23]	Prędkość jazdy (orientacyjnie) podczas ruchu do przodu	
[24]	Prędkość jazdy (orientacyjnie) podczas ruchu do tyłu	
[25]	Ciężar	
[26]	Wymiary	
[27]	A = Długość	
[28]	B = Odstęp	
[29]	C = Wysokość	
[30]	D = Szerokość	
[31]	Dopuszczalne obciążenie dla urządzenia ciągnącego (maksymalna siła pionowa)	
[32]	Dopuszczalne obciążenie dla urządzenia ciągnącego (maksymalny holowany ciężar)	
[33]	Maksymalne dopuszczalne nachylenie	
[34]	Wyświetlacz	
[35]	Wyświetlacz licznika	
[36]	Bagażnik z serii	
[37]	Maksymalna nośność bagażnika	
[38]	Pomocnicze gniazda hydrauliczne	
[39]	Mierzony poziom mocy akustycznej	

[40]	Margines niepewności
[41]	Gwarantowany poziom mocy akustycznej
[42]	Poziom ciśnienia akustycznego
[43]	Margines niepewności
[44]	Wartość wibracji na stanowisku kierowcy
[45]	Margines niepewności
[46]	Wartość wibracji przy kierownicy
[47]	Margines niepewności
[48]	AKCESORIA DOSTĘPNE NA ZAMÓWIENIE
[49]	Opis
[50]	Przyczepa
[51]	Urządzenie do nawożenia
[52]	Urządzenie do zbierania liści i trawy
[53]	Piaskarka
[54]	Zgrabiarka
[55]	Łańcuchy śniegowe
[56]	Koła błotne / śnieżne
[57]	Zespół urządzenia tnącego
[58]	Brona przednia
[59]	Kruszarka
[60]	Odśnieżarka turbinowa
[61]	Zamiatarka przednia
[62]	Pług śnieżny z ostrzem
[63]	Aerator/ skaryfikator
[64]	Przeciwciężary tylnych kół
[65]	Tylny podnośnik dla akcesoriów
[66]	Bagażnik [340 IX]
[67]	TABELA WŁAŚCIWEGO ŁĄCZENIA AKCESORIÓW
[68]	AKCESORIA TYLNE
[69]	AKCESORIA PRZEDNIE
[70]	Akcesorium

0 TÉCNICO TABELA DE DADOS

[1]	Tipo	
[2]	Modelo	
[3]	Motor	
[4]	Cilindrada	
[5]	Potência	
[6]	Rotações do motor	
[7]	Equipamento elétrico	
[8]	Bateria	
[9]	Potência acessório posterior	
[10]	Combustível	
[A]	Benzina sem chumbo	
[11]	Capacidade reservatório de combustível	
[12]	Óleo motor	
[13]	Óleo motor, classe de serviço	
[A]	SJ ou superior	
[14]	Capacidade do reservatório de óleo do motor, sem substituição do filtro	
[15]	Capacidade do reservatório de óleo do motor, com substituição do filtro	
[16]	Óleo Transmissão	
[17]	Quantidade de óleo da transmissão no momento da substituição	
[18]	Vela	
[19]	Vela, distância elétrodos	
[20]	Pneus	
[21]	Pressão dos pneus.	anterior
		posterior
[22]	Largura e altura de corte	
[A]	Per l'altezza di taglio, vedere la "Tabella Dati Tecnici" del manuale "assieme del dispositivo di taglio"Para a altura de corte consultar a "Tabela de Dados Técnicos" do manual "conjunto do dispositivo de corte"	
[23]	Velocidade de progresso (indicativa), em marcha à frente	
[24]	Velocidade de progresso (indicativa), em marcha-atrás	
[25]	Massa	
[26]	Dimensões de delimitação	
[27]	A = Comprimento	
[28]	B = Passo	
[29]	C = Altura	
[30]	D = Largura	
[31]	Limite de carga por dispositivo de tração (força vertical máxima)	
[32]	Limite de carga por dispositivo de tração (peso máximo rebocável)	
[33]	Inclinação máxima autorizada	
[34]	Ecrã	
[35]	Ecrã conta-horas	
[36]	Suporte para bagagem de série	

[37]	Alcance máximo suporte de bagagem
[38]	Tomadas hidráulicas auxiliares
[39]	Nível de potência sonora medido
[40]	Incerteza
[41]	Nível de potência sonora garantido
[42]	Nível de pressão sonora
[43]	Incerteza
[44]	Valor das vibrações no posto de condução
[45]	Incerteza
[46]	Valor das vibrações no volante
[47]	Incerteza
[48]	ACESSÓRIOS A PEDIDO
[49]	Descrição
[50]	Reboque
[51]	Fertilizador
[52]	Recolhedor de folhas e erva
[53]	Distribuidor de areia
[54]	Ancinho
[55]	Correntes de neve
[56]	Rodas para lama / neve
[57]	Conjunto do dispositivo de corte
[58]	Grade frontal
[59]	Máquina de cortar
[60]	Dispositivo para remover a neve de turbina
[61]	Vassoura frontal
[62]	Dispositivo para remover a neve de lâmina
[63]	Arejador/escarificador
[64]	Contrapeso rodas posteriores
[65]	Sistema de elevação posterior para acessórios
[66]	Suporte para bagagem [340 IX]
[67]	TABELA PARA A CORRETA COMBINAÇÃO DOS ACESSÓRIOS
[68]	ACESSÓRIOS POSTERIORES
[69]	ACESSÓRIOS FRONTAIS
[70]	Acessório

0 TABEL CU DATE TEHNICE

[1]	Tip	
[2]	Model	
[3]	Motor	
[4]	Capacitate cilindrică	
[5]	Putere	
[6]	Număr rotații motor	
[7]	Instalație electrică	
[8]	Baterie	
[9]	Putere accesoriu posterior	
[10]	Carburant	
[A]	Benzină fără plumb	
[11]	Capacitate rezervor carburant	
[12]	Ulei de motor	
[13]	Ulei de motor, categorie	
[A]	SJ sau superioară	
[14]	Capacitate rezervor ulei de motor, fără înlocuirea filtrului	
[15]	Capacitate rezervor ulei de motor, cu înlocuirea filtrului	
[16]	Ulei de transmisie	
[17]	Cantitate ulei de transmisie în momentul înlocuirii	
[18]	Bujie	
[19]	Bujie, distanță electrozi	
[20]	Pneuri	
[21]	Presiune în pneuri	anterior
		posterior
[22]	Lățimea și înălțimea de tăiere	
[A]	Pentru informații privind înălțimea de tăiere, consultați ”Tabelul cu date tehnice” din manualul ”ansamblul dispozitivului de tăiere”	
[23]	Viteza de deplasare (indicativă), în timpul deplasării înainte	
[24]	Viteza de deplasare (indicativă), în timpul deplasării în marșarier	
[25]	Greutate	
[26]	Dimensiuni de gabarit	
[27]	A = Lungime	
[28]	B = Pas	
[29]	C = Înălțime	
[30]	D = Lățime	
[31]	Limita de încărcare a dispozitivului de tracțiune (forță verticală maximă)	
[32]	Limita de încărcare a dispozitivului de tracțiune (greutatea maximă care poate fi tractată)	
[33]	Înclinația maximă admisă	
[34]	Display	
[35]	Display contor	
[36]	Portbagaj de serie	
[37]	Capacitate maximă portbagaj	
[38]	Prize hidraulice auxiliare	

[39]	Nivel de putere sonoră măsurat
[40]	Incertitudine
[41]	Nivel de putere sonoră garantat
[42]	Nivel de presiune sonoră
[43]	Incertitudine
[44]	Valoarea vibrațiilor la postul de conducere
[45]	Incertitudine
[46]	Valoarea vibrațiilor la volan
[47]	Incertitudine
[48]	ACCESORII LA CERERE
[49]	Descriere
[50]	Remorcă
[51]	Fertilizator
[52]	Dispozitiv de adunat frunze și iarbă
[53]	Distribuitor de nisip
[54]	Greblă
[55]	Lanțuri antiderapante pentru zăpadă
[56]	Roți de noroi / zăpadă
[57]	Ansamblu dispozitiv de tăiere
[58]	Grapă frontală
[59]	Tocător
[60]	Freză de zăpadă cu turbină
[61]	Perie frontală
[62]	Lamă de zăpadă
[63]	Aerator/scarificator
[64]	Contragreutăți roți posterioare
[65]	Ridicător posterior pentru accesorii
[66]	Portbagaj [340 IX]
[67]	TABEL PENTRU COMBINAREA CORECTĂ A ACCESORIILOR
[68]	ACCESORII POSTERIOARE
[69]	ACCESORII FRONTALE
[70]	Accesoriu

0 ТАБЛИЦА ТЕХНИЧЕСКИХ ДАННЫХ

[1]	Тип	
[2]	Модель	
[3]	Двигатель	
[4]	Объем цилиндров	
[5]	Мощность	
[6]	Обороты двигателя	
[7]	Электроустановка	
[8]	Аккумулятор	
[9]	Мощность заднего навесного орудия	
[10]	Топливо	
[A]	Неэтилированный бензин.	
[11]	Емкость топливного бака	
[12]	Масло двигателя	
[13]	Масло двигателя, эксплуатационный класс	
[A]	SJ или выше	
[14]	Емкость бака для масла двигателя, без замены фильтра	
[15]	Емкость бака для масла двигателя, с заменой фильтра	
[16]	Масло коробки передач	
[17]	Количество масла коробки передач в момент замены	
[18]	Свеча зажигания	
[19]	Свеча зажигания, расстояние между электродами	
[20]	Шины	
[21]	Давление в шинах	передние
		задние
[22]	Ширина и высота стрижки	
[A]	Высоту стрижки см. в “Таблице технических данных” руководства режущего узла	
[23]	Скорость хода (ориентировочная) при движении вперед	
[24]	Скорость хода (ориентировочная) при движении задним ходом	
[25]	Масса	
[26]	Габаритные размеры	
[27]	A = Длина	
[28]	B = Межосевое расстояние	
[29]	C = Высота	
[30]	D = Ширина	
[31]	Максимальная нагрузка, которая может быть приложена к буксировочному устройству (макс. вертикальная нагрузка)	
[32]	Максимальная нагрузка, которая может быть приложена к буксировочному устройству (макс. буксируемый вес))	
[33]	Допустимый максимальный наклон	
[34]	Дисплей	
[35]	Дисплей счетчика моточасов	

[36]	Багажник серийного оснащения
[37]	Максимальная грузоподъемность багажника
[38]	Вспомогательные механизмы отбора гидравлической мощности
[39]	Уровень измеренной звуковой мощности
[40]	Погрешность
[41]	Уровень звуковой мощности гарантированный
[42]	Уровень звукового давления
[43]	Погрешность
[44]	Уровень вибрации на месте водителя
[45]	Погрешность
[46]	Уровень вибрации на рулевом колесе
[47]	Погрешность
[48]	ПРИНАДЛЕЖНОСТИ – НАВЕСНЫЕ ОРУДИЯ ПО ЗАКАЗУ
[49]	Описание
[50]	Прицеп
[51]	Устройство для разбрасывания удобрений
[52]	Устройство для сбора листьев и травы
[53]	Устройство для разбрасывания песка
[54]	Грабли
[55]	Цепи противоскольжения
[56]	Колеса для грязи / снега
[57]	Режущий узел
[58]	Фронтальный рыхлитель
[59]	Измельчитель
[60]	Турбинный снегоочиститель
[61]	Фронтальное подметально-уборочное устройство
[62]	Шнекороторный снегоочиститель
[63]	Рыхлитель/культиватор
[64]	Противовесы задних колес
[65]	Заднее устройство подъема навесных орудий
[66]	Багажник [340 IX]
[67]	ТАБЛИЦА ПРАВИЛЬНОГО СОЧЕТАНИЯ ПРИНАДЛЕЖНОСТЕЙ – НАВЕСНЫХ ОРУДИЙ
[68]	ЗАДНИЕ НАВЕСНЫЕ ОРУДИЯ
[69]	ФРОНТАЛЬНЫЕ НАВЕСНЫЕ ОРУДИЯ
[70]	Навесное орудие

0 TABUĽKA TECHNICKÝCH ÚDAJOV

[1]	Typ	
[2]	Model	
[3]	Motor	
[4]	Objem mortora	
[5]	Výkon	
[6]	Otáčky motora	
[7]	Elektrický systém	
[8]	Akumulátor	
[9]	Výkon zadného prídavného zariadenia	
[10]	Palivo	
[A]	Bezolovnatý benzín	
[11]	Kapacita palivovej nádrže	
[12]	Motorový olej	
[13]	Motorový olej, prevádzková kategória	
[A]	SJ alebo vyššia	
[14]	Kapacita olejovej nádrže motora, bez výmeny filtra	
[15]	Kapacita olejovej nádrže motora, s výmenou filtra	
[16]	Prevodový olej	
[17]	Množstvo prevodového oleja pri výmene	
[18]	Sviečka	
[19]	Sviečka, vzdialenosť elektród	
[20]	Pneumatiky	
[21]	Tlak v pneumatikách	predné pneu.
		zadné pneu.
[22]	Šírka a výška kosenia	
[A]	Informácie o výške kosenia nájdete v “Tabuľke technických údajov” návodu na prevádzku, spolu s informáciami o “rezacej jednotke ”	
[23]	Rýchlosť posunu (indikatívna) pri postupe dopredu	
[24]	Rýchlosť posunu (indikatívna) pri spätnom chode	
[25]	Hmotnosť	
[26]	Rozmery potrebného priestoru	
[27]	A = Dĺžka	
[28]	B = Rázvor	
[29]	C = Výška	
[30]	D = Šírka	
[31]	Maximálne zaťaženie ťažného zariadenia (max. zvisle pôsobiaca sila)	
[32]	Maximálne zaťaženie ťažného zariadenia (max. hmotnosť ťahaného nákladu)	
[33]	Maximálny povolený náklon	
[34]	Displej	
[35]	Displej Počítadlo motohodín	
[36]	Sériový nosič balíkov	
[37]	Maximálna nosnosť batožinového nosiča	
[38]	Pomocné hydraulické čeľuste	
[39]	Hladina nameraného akustického výkonu	
[40]	Neistá	
[41]	Hladina zaručeného akustického výkonu	

[42]	Hladina akustického tlaku
[43]	Neistá
[44]	Hodnota vibrácií na mieste vodiča
[45]	Neistá
[46]	Hodnota vibrácií na volante
[47]	Neistá
[48]	PRÍDAVNÉ ZARIADENIA NA POŽIADANIE
[49]	Popis
[50]	Príves
[51]	Rozhadzovač hnojiva
[52]	Zberač lístia a trávy
[53]	Rozhadzovač piesku
[54]	Zhrňovač
[55]	Snehové reťaze
[56]	Kolesá do blata / snehu
[57]	Súbor rezacej jadnotky
[58]	Predné brány
[59]	Rezačka
[60]	Turbínový snehový pluh
[61]	Predná zametačka
[62]	Snehová fréza
[63]	Prevzdušňovač/kyprič
[64]	Protizávažia zadných kolies
[65]	Zadný zdvíhač prídavných zariadení
[66]	Nosič balíkov [340 IX]
[67]	TABUĽKA PRE SPRÁVNU KOMBINÁCIU PRÍDAVNÝCH ZARIADENÍ
[68]	ZADNÉ PRÍDAVNÉ ZARIADENIA
[69]	PREDNÉ PRÍDAVNÉ ZARIADENIA
[70]	Prídavné zariadenie

0 TABELA S TEHNIČNIMI PODATKI

[1]	Tip	
[2]	Model	
[3]	Motor	
[4]	Cilindri	
[5]	Moč	
[6]	Obrati motorja	
[7]	Električni sistem	
[8]	Akumulator	
[9]	Moč zadnjega nastavka	
[10]	Gorivo	
[A]	Neosvinčen bencin	
[11]	Kapaciteta rezervoarja za gorivo	
[12]	Motorno olje	
[13]	Motorno olje, delovni razred	
[A]	SJ ali višje	
[14]	Kapaciteta rezervoarja motornega olja, brez zamenjave filtra	
[15]	Kapaciteta rezervoarja motornega olja, z zamenjavo filtra	
[16]	Olje v menjalniku	
[17]	Količina olja v menjalniku v trenutku menjave	
[18]	Svečka	
[19]	Svečka, razdalja od elektrod	
[20]	Pnevmatike	
[21]	Pritisk v pnevmatikah	sprednje
		zadnje
[22]	Širina in višina košnje	
[A]	Za višino košnje glejte “Tabelo s tehničnimi podatki” v priročniku "Sklopa Plošče za rezanje"	
[23]	Hitrost napredovanja (indikativna) pri vožnji naprej	
[24]	Hitrost napredovanja (indikativna) pri vzvratni vožnji	
[25]	Masa	
[26]	Dimenzije velikosti	
[27]	A = Dolžina	
[28]	B = Korak	
[29]	C = Višina	
[30]	D = Širina	
[31]	Omejitev obremenitve za vlečno napravo (maksimalna vertikalna sila)	
[32]	Omejitev obremenitve za vlečno napravo (maksimalna teža pri vleki)	
[33]	Maksimalni dovoljen naklon	
[34]	Zaslon	
[35]	Zaslon za štetje ur	
[36]	Prtljažnik serijsko	
[37]	Maksimalna zmogljivost prtljažnika	
[38]	Pomožni hidravlični priključki	
[39]	Raven izmerjene zvočne moči	
[40]	Negotovost	

[41]	Raven zagotovljene zvočne moči
[42]	Raven zvočnega pritiska
[43]	Negotovost
[44]	Raven vibracij na voznikovem sedežu
[45]	Negotovost
[46]	Raven tresljajev na volanu
[47]	Negotovost
[48]	DODATNI PRIKLJUČKI NA ZAHTEVO
[49]	Opis
[50]	Priklopnik
[51]	Gnojilo
[52]	Zbiralna posoda za listje in travo
[53]	Trosilnik peska
[54]	Grablje
[55]	Snežne verige
[56]	Kolesa za blato / sneg
[57]	Sklop naprave za rezanje (košnjo)
[58]	Frontalna brana
[59]	Mulčer
[60]	Turbinski snežni plug
[61]	Naprava za pometanje cest - frontalni priključek
[62]	Odmetalnik snega
[63]	Kultivator/Rahljalnik
[64]	Kontrauteži za zadnja kolesa
[65]	Naprava za dviganje dodatnih priključkov - zadaj
[66]	Prtljažnik [340 IX]
[67]	TABELA ZA PRAVILNO KOMBINACIJO DODATNIH PRIKLJUČKOV
[68]	ZADNJI PRIKLJUČKI
[69]	SPREDNJI PRIKLJUČKI
[70]	Dodatni priključek

0 TABELA S TEHNIČKIM PODACIMA

[1]	Tip	
[2]	Model	
[3]	Motor	
[4]	Kubikaža	
[5]	Snaga	
[6]	Obrtaji motora	
[7]	Električna šema	
[8]	Baterija	
[9]	Snaga zadnje dodatne opreme	
[10]	Gorivo	
[A]	Bezolovni benzin	
[11]	Zapremina rezervoara za gorivo	
[12]	Motorno ulje	
[13]	Klasa motornog ulja	
[A]	SJ ili više	
[14]	Zapremina rezervara za ulje motora, bez zamene filtera	
[15]	Zapremina rezervoara za ulje, sa zamenom filtera	
[16]	Ulje za menjač	
[17]	Količina ulja za menjač u trenutku zamene	
[18]	Svećica	
[19]	Svećica, rastojanje polova	
[20]	Gume	
[21]	Pritisak guma	prednje
		zadnje
[22]	Širina i visina košenja	
[A]	Za visinu košenja, pogledajte "Tabelu s tehničkim podacima" u priručniku za "sklop reznih elemenata (noževa)"	
[23]	Brzina hoda (okvirna) u napred	
[24]	Brzina hoda (okvirna) u nazad	
[25]	Masa	
[26]	Dimenzije	
[27]	A = Dužina	
[28]	B = Hod	
[29]	C = Visina	
[30]	D = Širina	
[31]	Granica nosivosti uređaja za vuču (maksimalna vertikalna sila)	
[32]	Granica nosivosti uređaja za vuču (maksimalna težina koja sme da se vuče)	
[33]	Maksimalni dozvoljen nagib	
[34]	Ekran	
[35]	Ekran brojača	
[36]	Serijska rešetka za prtljag	
[37]	Maskimalna nosivost mreže za prtljag	
[38]	Pomoćne hidraulične spojke	
[39]	Izmeren nivo zvučne snage	
[40]	Neizvesnost	

[41]	Garantovan nivo zvučne snage
[42]	Nivo zvučnog pritiska
[43]	Neizvesnost
[44]	Vrednost vibracija na mestu vozača
[45]	Neizvesnost
[46]	Vrednost vibracija na volanu
[47]	Neizvesnost
[48]	DODATNA OPREMA NA ZAHTEV
[49]	Opis
[50]	Prikolica
[51]	Uređaj za đubrenje
[52]	Uređaj za skupljanje lišća i trave
[53]	Rasipač peska
[54]	Grabljulje
[55]	Lanci za sneg
[56]	Točkovi za blato / sneg
[57]	Sklop elemenata za košenje (noževi)
[58]	Prednja drljača
[59]	Uređaj za seckanje
[60]	Turbinski čistač snega
[61]	Prednji čistač snega
[62]	Čistač snega s noževima
[63]	Provetrivač
[64]	Protiv tegovi za zadnje točkove
[65]	Zadnji podizač dodatne opreme
[66]	Rešetka za prtljag [340 IX]
[67]	TABLICA ZA PRAVILNO KOMBINOVANJE DODATNE OPREME
[68]	ZADNJA DODATNE OPREMA
[69]	PREDNJA DODATNE OPREMA
[70]	Dodatak

0 TABELL MED TEKNISKA DATA

[1]	Typ	
[2]	Modell	
[3]	Motor	
[4]	Cylindervolym	
[5]	Effekt	
[6]	Motorvarvtal	
[7]	Elsystem	
[8]	Batteri	
[9]	Effekt bakmonterat tillbehör	
[10]	Bränsle	
[A]	Blyfri bensin	
[11]	Volym bränsletank	
[12]	Motorolja	
[13]	Motorolja, serviceklass	
[A]	SJ eller högre	
[14]	Volym motoroljetank, utan filterbyte	
[15]	Volym motoroljetank, med filterbyte	
[16]	Transmissionsolja	
[17]	Mängd transmissionsolja vid byte	
[18]	Tändstift	
[19]	Tändstift, avstånd mellan elektroderna	
[20]	Däck	
[21]	Däcktryck	fram
		bak
[22]	Klippbredd och klipphöjd	
[A]	För klipphöjd, se tabellen med tekniska data i klippaggregatets manual.	
[23]	Hastighet (indikativ) vid körning framåt	
[24]	Hastighet (indikativ) vid backning	
[25]	Vikt	
[26]	Dimensioner	
[27]	A = Längd	
[28]	B = Hjulbas	
[29]	C = Höjd	
[30]	D = Bredd	
[31]	Belastningsgräns för drag (max. vertikal belastning)	
[32]	Belastningsgräns för drag (max. bogserbar vikt)	
[33]	Max. tillåten lutning	
[34]	Display	
[35]	Display timräknare	
[36]	Standard pakethållare	
[37]	Belastningsgräns för lasthållare	
[38]	Extra hydraulikanslutningar	
[39]	Mätt ljudeffektnivå	
[40]	Osäkerhet	
[41]	Garanterad ljudeffektnivå	
[42]	Ljudtrycksnivå	
[43]	Osäkerhet	

[44]	Vibrationer på förarplatsen
[45]	Osäkerhet
[46]	Rattvibrationer
[47]	Osäkerhet
[48]	TILLVALSTILLBEHÖR
[49]	Beskrivning
[50]	Släp
[51]	Gödselspridare
[52]	Blad- och gräsuppsamlare
[53]	Sandspridare
[54]	Kratta
[55]	Snökedjor
[56]	Hjul för lera/snö
[57]	Klippaggregat
[58]	Främre jordfräs
[59]	Kompostkvarn
[60]	Snöslunga med turbin
[61]	Främre borste
[62]	Snöröjare med blad
[63]	Luftare/vertikalskärare
[64]	Motvikter för bakhjul
[65]	Bakre tillbehörslyft
[66]	Pakethållare [340 IX]
[67]	TABELL ÖVER KORREKT KOMBINATION AV TILLBEHÖR
[68]	BAKRE TILLBEHÖR
[69]	FRÄMRE TILLBEHÖR
[70]	Tillbehör

0 TEKNİK BİLGİ TABLOSU

[1]	Tip	
[2]	Model	
[3]	Motor	
[4]	Silindir	
[5]	Güç	
[6]	Motor devri	
[7]	Elektrik tesisatı	
[8]	Batarya	
[9]	Arka aksesuar güç	
[10]	Yakıt	
[A]	Kurşunsuz benzin	
[11]	Yakıt deposu kapasitesi	
[12]	Motor yağı	
[13]	Motor yağı, servis sınıfı	
[A]	SJ veya üstü	
[14]	Motor yağ deposu kapasitesi, filtre değişikliği olmadan	
[15]	Motor yağ deposu kapasitesi, filtre değişikliği ile	
[16]	Şanzıman Yağı	
[17]	Değiştirme anında şanzıman yağı miktarı	
[18]	Buji	
[19]	Buji, elektrot mesafesi	
[20]	Lastikler	
[21]	Lastik basıncı	ön
		arka
[22]	Kesim genişliği ve yüksekliği	
[A]	Kesim yüksekliği için, "Kesim tertibatı düzeneği" kılavuzunun "Teknik Veriler Tablosu"na bakınız.	
[23]	İleri viteste ilerleme hızı (gösterge)	
[24]	Geri viteste ilerleme hızı (gösterge)	
[25]	Kütle	
[26]	Engel boyutları	
[27]	A = Uzunluk	
[28]	B = Adım	
[29]	C = Yükseklik	
[30]	D = Genişlik	
[31]	Çekme tertibatı için yük limiti (maksimum dikey kuvvet)	
[32]	Çekme tertibatı için yük limiti (çekilebilir maksimum ağırlık)	
[33]	İzin verilen maksimum eğim	
[34]	Ekran	
[35]	Zaman Sayacı Ekranı	
[36]	Seri paket taşıyıcı	
[37]	Maksimum paket taşıma kapasitesi	
[38]	Yardımcı hidrolik bağlantılar	
[39]	Ölçülen ses gücü seviyesi	
[40]	Hata	
[41]	Garanti edilen ses gücü seviyesi	

[42]	Ses basıncı seviyesi
[43]	Hata
[44]	Sürücü yerinde titreşim değeri
[45]	Hata
[46]	Direksiyonda titreşim değeri
[47]	Hata
[48]	TALEP ÜZERİNE AKSESUARLAR
[49]	Tarif
[50]	Römork
[51]	Gübre
[52]	Yaprak ve ot toplayıcıları
[53]	Kum dağıtıcı
[54]	Tırmık
[55]	Kar zincirleri
[56]	Çamur / kar tekerleri
[57]	Kesim tertibatı düzeneği
[58]	Ön tırmık
[59]	Öğütücü
[60]	Türbinli kar küreme aracı
[61]	Ön kürek
[62]	Bıçaklı kar küreme aracı
[63]	Havalandırıcı
[64]	Arka tekerlek karşı ağırlıkları
[65]	Aksesuarlar için arka yükseltici
[66]	Paket taşıyıcı [340 IX]
[67]	AKSESUARLARIN DOĞRU KOMBİNASYONU İÇİN TABLO
[68]	ARKA AKSESUARLAR
[69]	ÖN AKSESUARLAR
[70]	Aksesuar

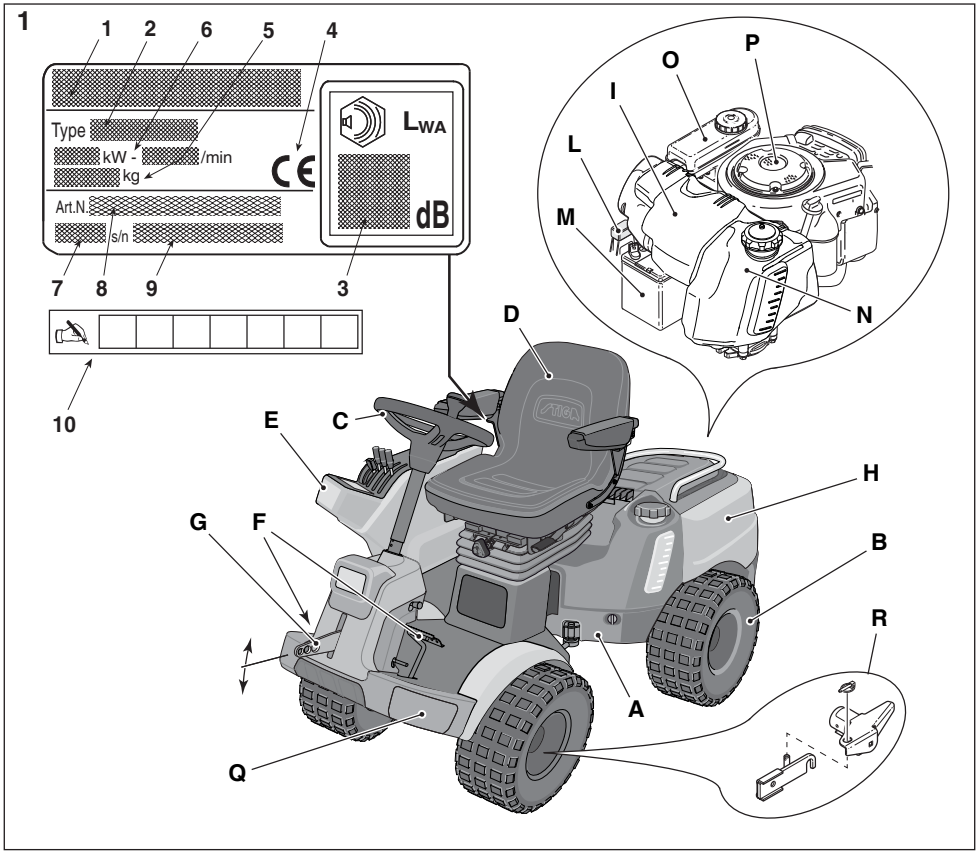
1
1
2
6
5
4
Type
kW -
/min
kg
Art.N.
s/n
LWA
dB
7
8
9
3
10
O
P
I
L
M
N
D
E
C
H
G
F
B
R
A
Q

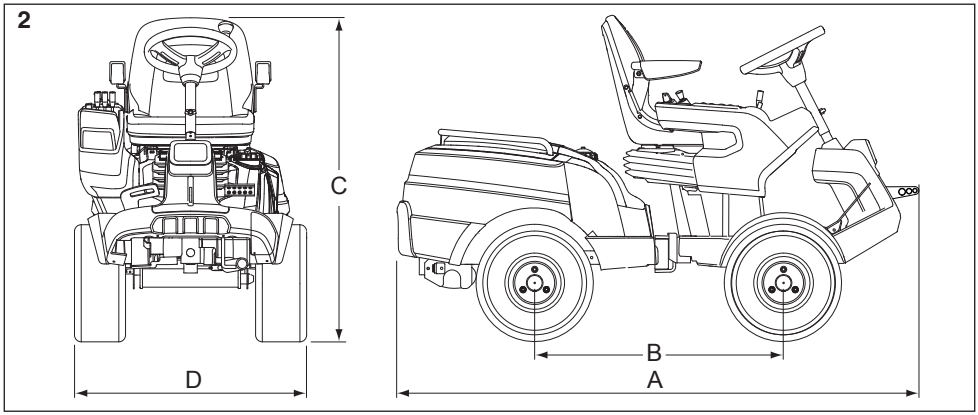
2
C
D
B
A

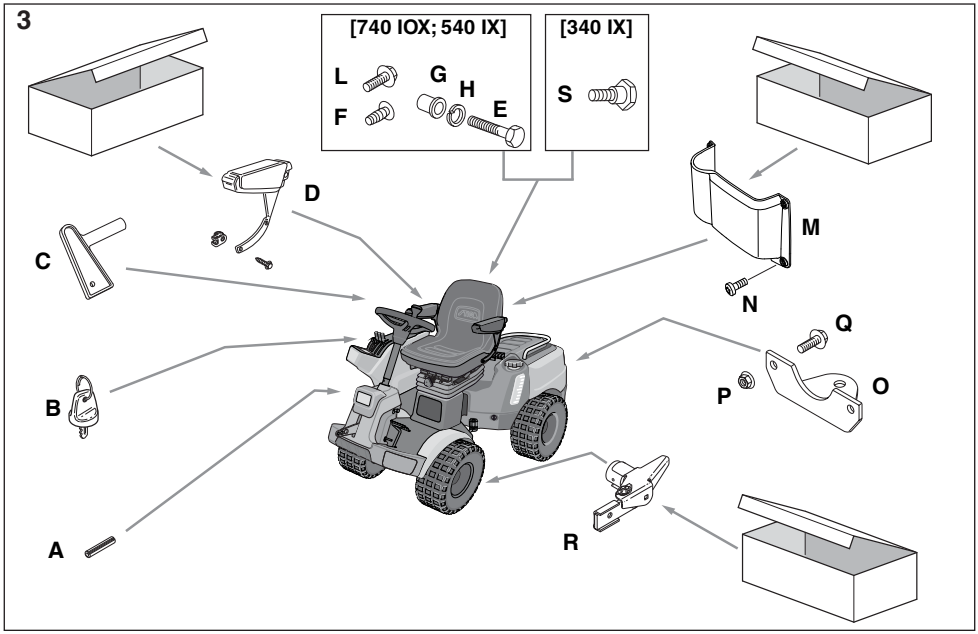
3
[740 IOX; 540 IX]
L
G
H
F
E
[340 IX]
S
D
C
M
N
Q
B
P
O
A
R

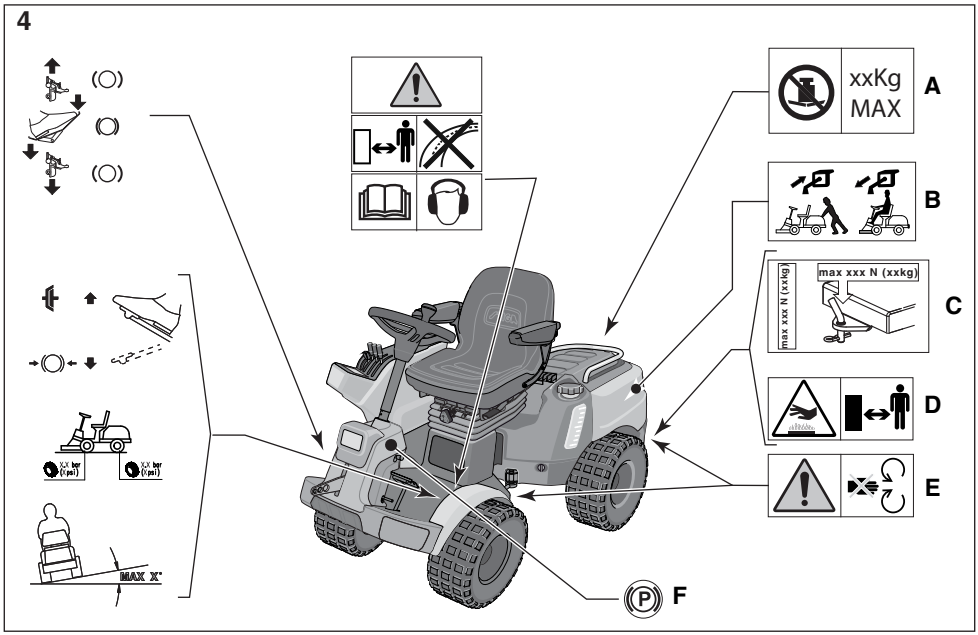
4
xxKg
MAX
A
B
max xxx N (xxkg)
max xxx N (xxkg)
C
D
E
F
MAX X°

5

[740 IOX; 540 IX]

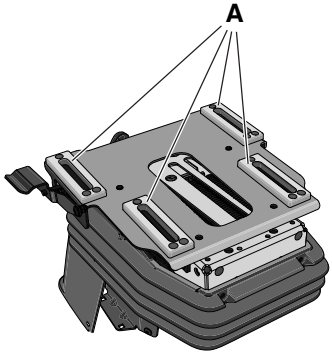

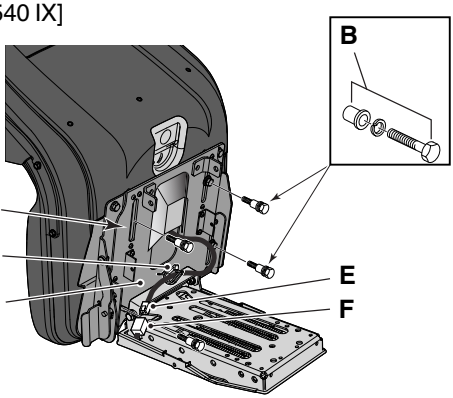

[340 IX]

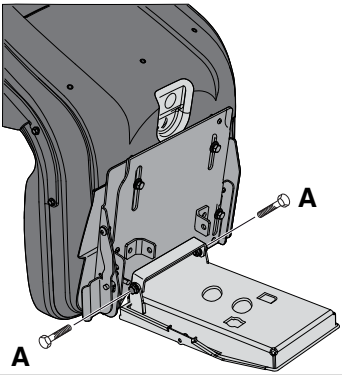

6

7

[740 IOX; 540 IX]

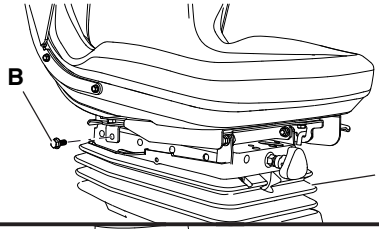

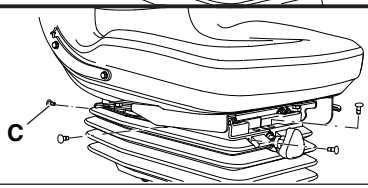

8

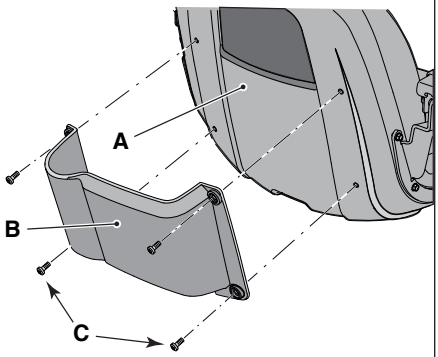

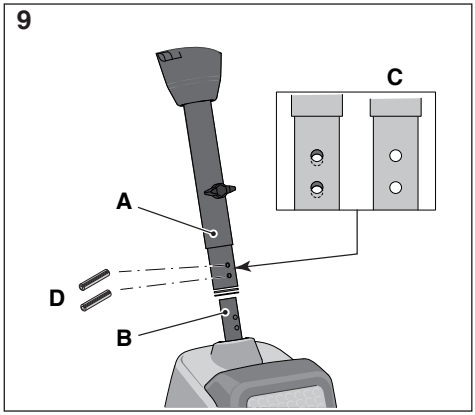
9
C
A
D
B

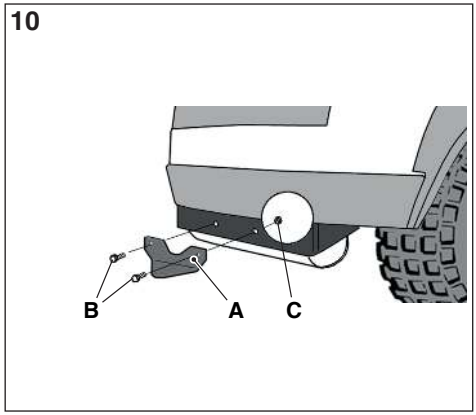
10
B
A
C

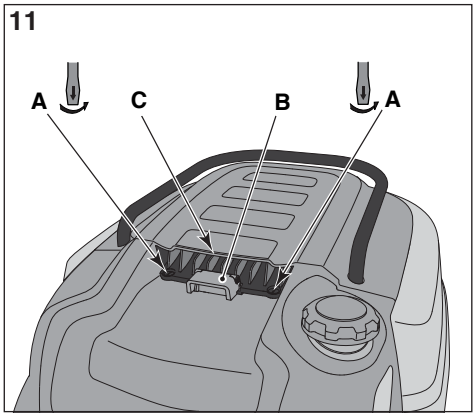
11
A
C
B
A

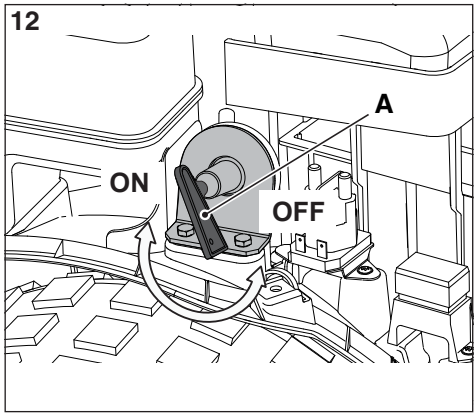
12
A
ON
OFF

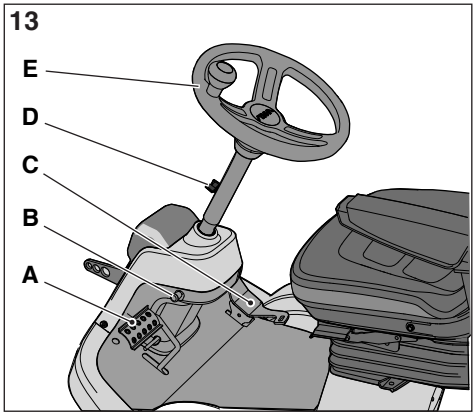
13
E
D
C
B
A

14

[740 IOX; 540 IX]

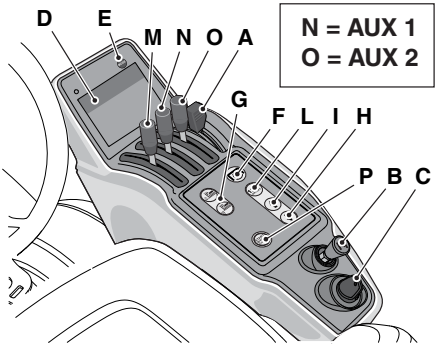

[340 IX]

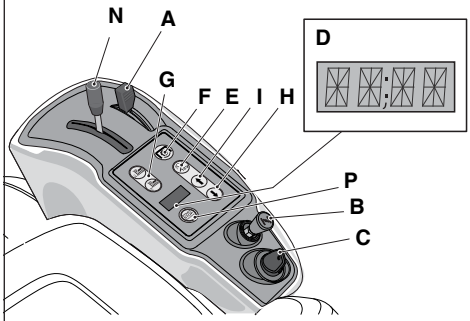

15

[740 IOX; 540 IX]

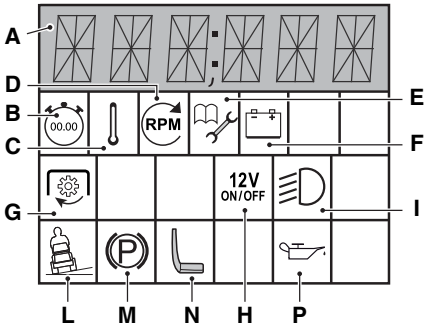

16

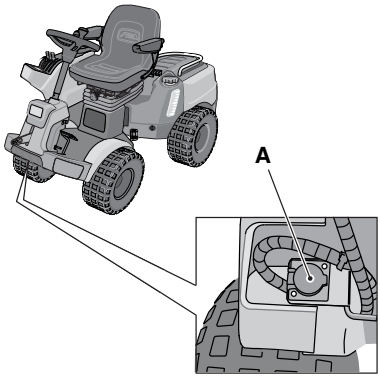

17

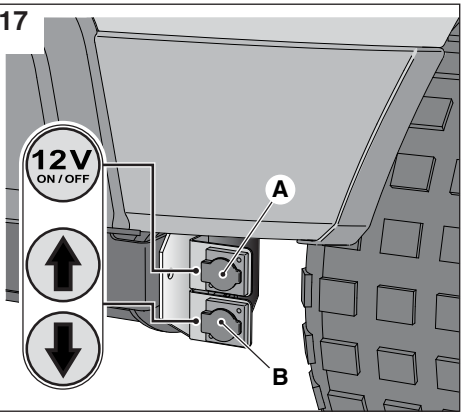

18

[740 IOX]

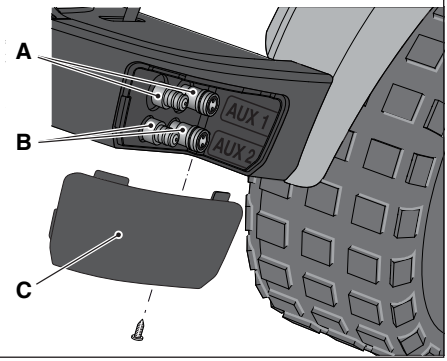

19

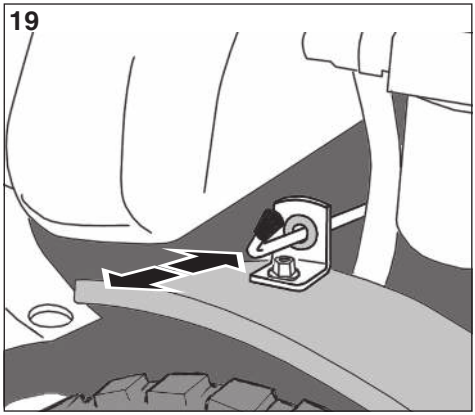

20

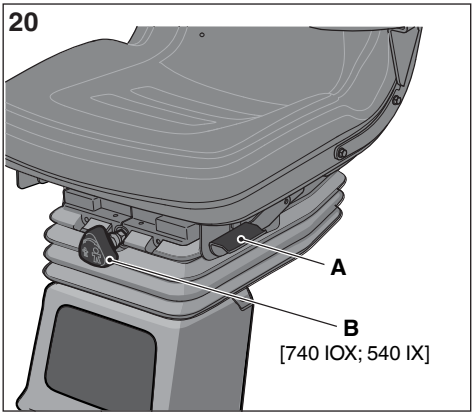

21

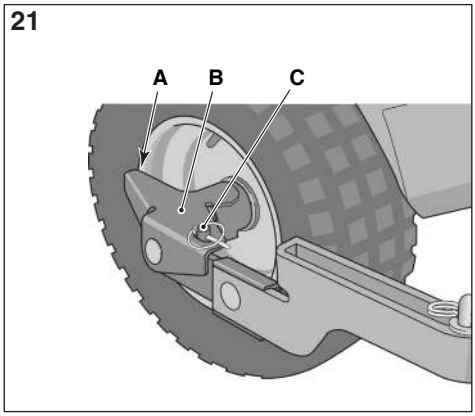

22

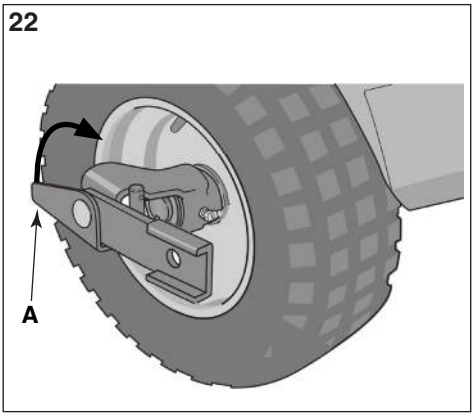

23

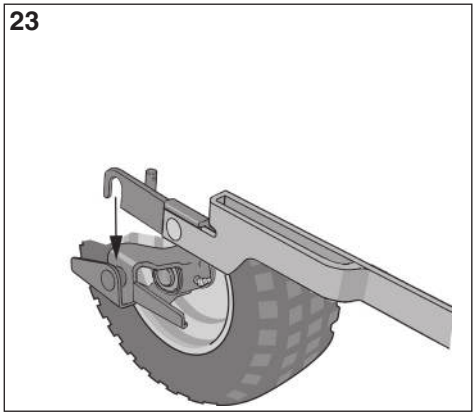

24

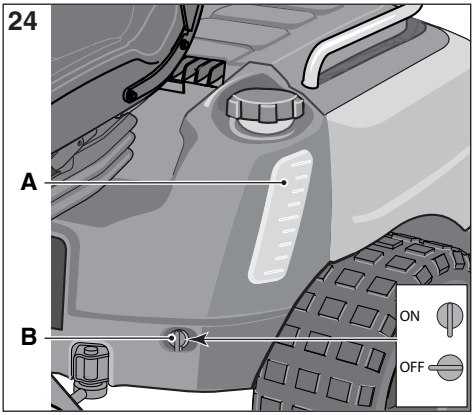

25

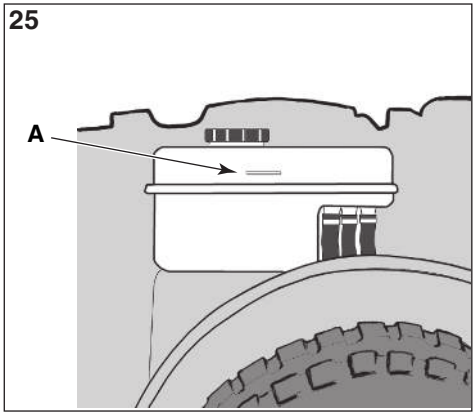

26 [Honda GXV 630; 660; 690]

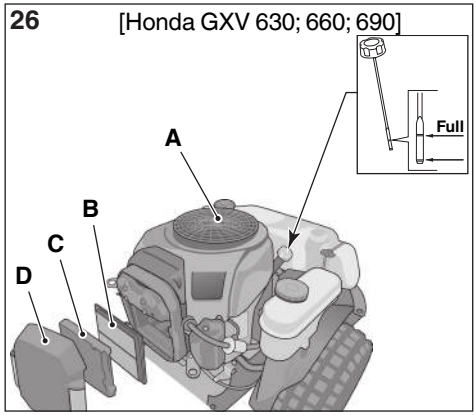

27 [B&S Vanguard 18 HP]

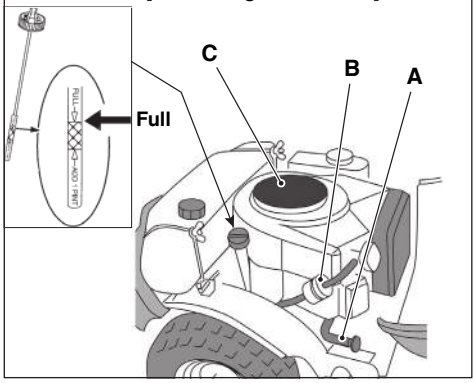

27X [B&S Vanguard 18 HP]

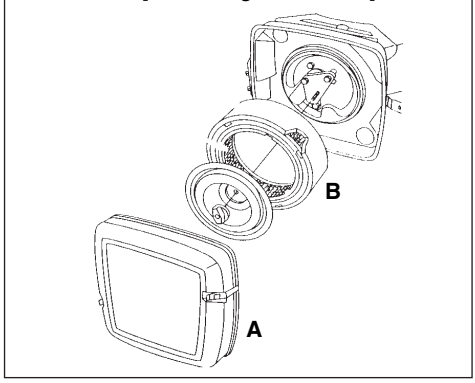

29 [B&S 8270]

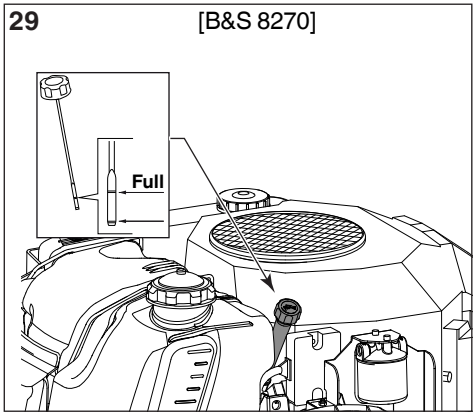

29X [B&S 8270]

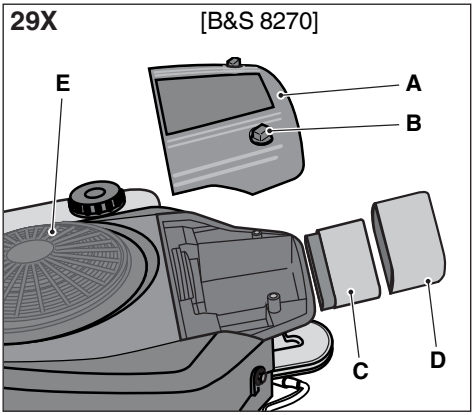

28

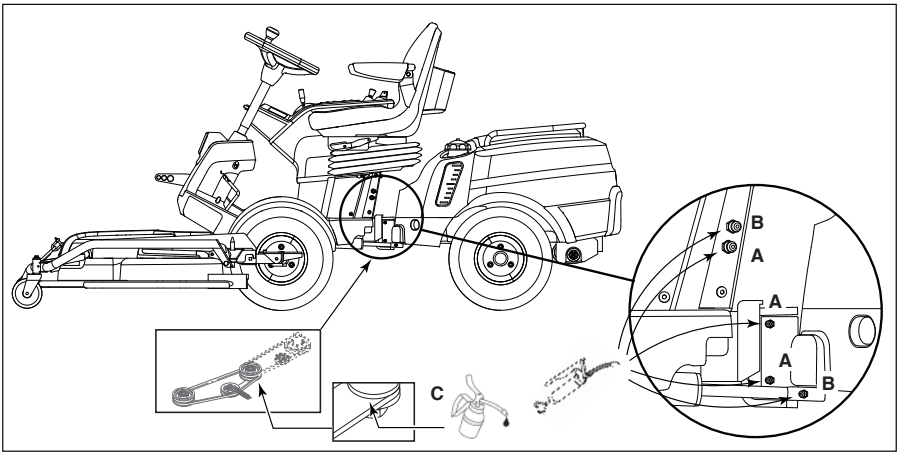

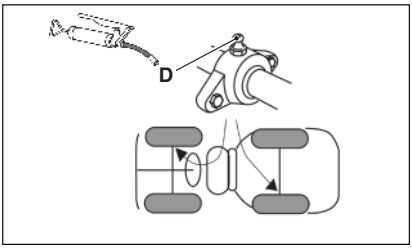

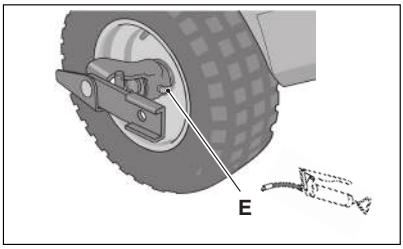

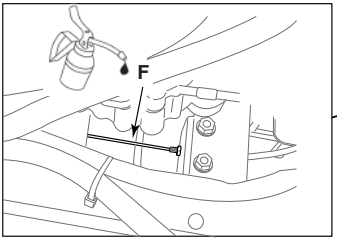

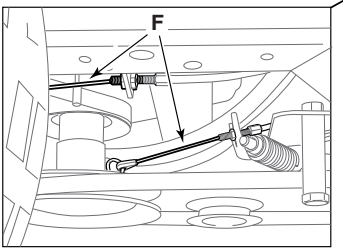

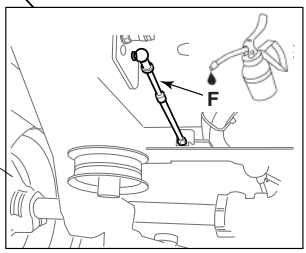

30

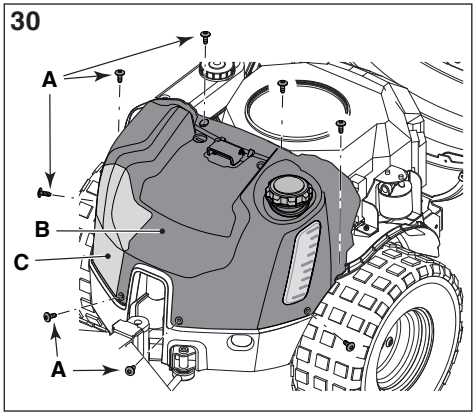

31

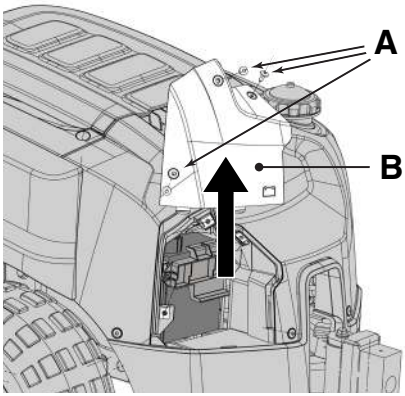

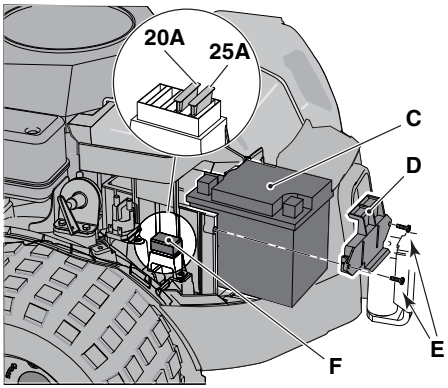

32

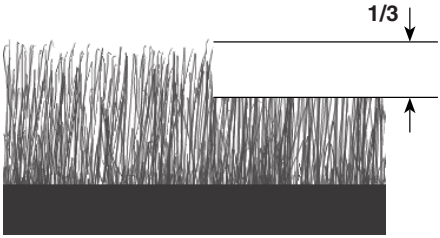

33 [340 IX]

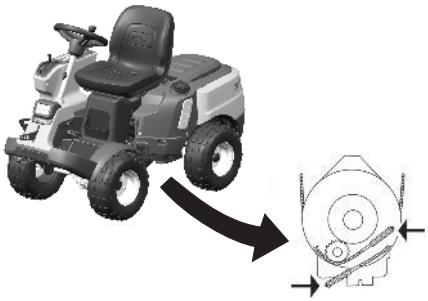

1 Оглавление

0 ТАБЛИЦА ТЕХНИЧЕСКИХ ДАННЫХ . . . XI

1 ВВЕДЕНИЕ . . . 4

1.1 СТРУКТУРА РУКОВОДСТВА . . . 4

1.2 УСЛОВНЫЕ ОБОЗНАЧЕНИЯ, ИСПОЛЬЗОВАННЫЕ В РУКОВОДСТВЕ . . . 4

1.3 ХРАНЕНИЕ РУКОВОДСТВА . . . 4

2 ЗНАКОМСТВО С МАШИНОЙ . . . 4

2.1 ХАРАКТЕРИСТИКИ МАШИНЫ . . . 4

2.2 ПРЕДУСМОТРЕННОЕ ИСПОЛЬЗОВАНИЕ . . . 5

2.2.1 Определение типологии пользователя . . . 5

2.3 НЕНАДЛЕЖАЩЕЕ ИСПОЛЬЗОВАНИЕ . . . 5

2.4 ЗНАКИ БЕЗОПАСНОСТИ (4) . . . 5

2.5 ИДЕНТИФИКАЦИОННАЯ ТАБЛИЧКА . . . 6

2.6 ОСНОВНЫЕ КОМПОНЕНТЫ (1) . . . 7

3 ТЕХНИКА БЕЗОПАСНОСТИ . . . 7

3.1 ОБЩИЕ РЕКОМЕНДАЦИИ . . . 7

3.2 ПОДГОТОВИТЕЛЬНЫЕ ОПЕРАЦИИ . . . 8

3.3 ВО ВРЕМЯ ИСПОЛЬЗОВАНИЯ . . . 8

3.4 ТЕХНИЧЕСКОЕ ОБСЛУЖИВАНИЕ И ХРАНЕНИЕ . . . 11

3.5 ТРАНСПОРТИРОВКА . . . 12

3.6 ОХРАНА ОКРУЖАЮЩЕЙ СРЕДЫ . . . 12

4 ЗАСТРАХУЙТЕ ВАШУ САМОХОДНУЮ ГАЗОНОКОСИЛКУ . . . 13

5 СБОРКА . . . 13

5.1 КОМПОНЕНТЫ ДЛЯ СБОРКИ (3) . . . 13

5.2 СИДЕНИЕ . . . 13

5.2.1 Монтаж подлокотников (6) . . . 13

5.2.2 Монтаж сидения (5) (Мод. 740 IOX, 540 IX) . . . 13

5.2.3 Монтаж сидения (5) (Мод. 340 IX) . . . 14

5.2.4 Монтаж защитного сильфона (7) (Мод. 740 IOX, 540 IX) . . . 14

5.2.5 Монтаж багажника (8) . . . 14

5.3 РУЛЕВОЕ КОЛЕСО (9) . . . 14

5.4 БУКСИРОВОЧНАЯ ПЛАСТИНА (10) . . . 14

5.5 БЫСТРОРАЗЪЕМНЫЕ СОЕДИНЕНИЯ (1:R) . . . 14

5.6 ЗАРЯДКА АККУМУЛЯТОРА . . . 14

5.7 ДАВЛЕНИЕ ШИН . . . 14

5.8 ПРИНАДЛЕЖНОСТИ – НАВЕСНЫЕ ОРУДИЯ . . . 14

6 УСТРОЙСТВА УПРАВЛЕНИЯ И КОНТРОЛЬНО-ИЗМЕРИТЕЛЬНЫЕ ПРИБОРЫ 14

6.1 КАПОТ ДВИГАТЕЛЯ (11) . . . 14

6.2 ГЛАВНЫЙ ОТСЕКАЮЩИЙ ВЫКЛЮЧАТЕЛЬ С КЛЮЧОМ (12) . . . 15

6.3 ПЕДАЛЬ СТОЯНОЧНОГО ТОРМОЗА (13:A) . . . 15

6.4 БЛОКИРУЮЩИЙ РЫЧАГ ДЛЯ СТОЯНОЧНОГО ТОРМОЗА (13:B) 15
6.5 ПЕДАЛЬ ПРИВОДА (13:C) 15
6.6 РУЛЕВОЕ КОЛЕСО (13:E). 15
6.7 РУКОЯТКА УПРАВЛЕНИЯ ДРОССЕЛЬНОЙ ЗАСЛОНКОЙ (14:A) 15
6.8 ВОЗДУШНАЯ ЗАСЛОНКА (14:B) 16
6.9 ПЕРЕКЛЮЧАТЕЛЬ С КЛЮЧОМ (14:C) 16
6.10 ДИСПЛЕЙ И КНОПКА «MODE» (РЕЖИМ) НА ПУЛЬТЕ УПРАВЛЕНИЯ (14:D; 15) (Мод. 740 IOX, 540 IX) 16
6.11 УПРАВЛЕНИЕ ФАРАМИ И ЗАДНИМ НАВЕСНЫМ ОРУДИЕМ (14:D; 15) (Мод. 340 IX) . 17
6.12 ДИСПЛЕЙ СЧЕТЧИКА МОТОЧАСОВ (14:D; 15) (Мод. 340 X) 17
6.13 МЕХАНИЗМ ОТБОРА МОЩНОСТИ (14:F) 17
6.14 РЕГУЛИРОВКА ВЫСОТЫ СТРИЖКИ (14:G) 18
6.15 УПРАВЛЕНИЕ ЗАДНИМ НАВЕСНЫМ ОРУДИЕМ (14:H; 14:I) 18
6.16 УПРАВЛЕНИЕ ЗАДНИМ НАВЕСНЫМ ОРУДИЕМ (14:L) 18
6.17 ГИДРАВЛИЧЕСКОЕ УСТРОЙСТВО ПОДЪЕМА НАВЕСНЫХ ОРУДИЙ (1:G). 18
6.18 УПРАВЛ
МОЩНОСТИ (14:O; 14:N) (Мод. 740 IOX) 18
6.19 РЫЧАГ ВКЛЮЧЕНИЯ / ОТКЛЮЧЕНИЯ ТРАНСМИССИИ (19) 19
6.20 РЕГУЛИРОВКА СИДЕНИЯ (20) 19
6.21 БЫСТРОРАЗЪЕМНЫЕ СОЕДИНЕНИЯ (21; 22; 23) 19

7 ПУСК И ДВИЖЕНИЕ. 20
7.1 МЕРЫ ПРЕДОСТОРОЖНОСТИ ПРИ ИСПОЛЬЗОВАНИИ 20
7.2 КОМБИНИРОВАННОЕ ИСПОЛЬЗОВАНИЕ ПРИНАДЛЕЖНОСТЕЙ – НАВЕСНЫХ ОРУДИЙ. 20
7.3 ЗАПРАВКА БЕНЗИНОМ (24) 20
7.4 КАПОТ ДВИГАТЕЛЯ (10) 20
7.5 КАРТЕР /ДВИГАТЕЛЯ (30) 21
7.5.1 Демонтаж картера двигатель 21
7.5.2 Монтаж картера двигателя 21
7.6 ПРОВЕРКА УРОВНЯ МАСЛА В ДВИГАТЕЛЕ (25) 21
7.7 ПРОВЕРКА УРОВНЯ МАСЛА В КОРОБКЕ ПЕРЕДАЧ 21
7.8 ПРОВЕРКА СИСТЕМЫ БЕЗОПАСНОСТИ 21
7.8.1 Общая проверка безопасности 21
7.8.2 Проверка электробезопасности. 21
7.9 ПУСК / РАБОТА 22
7.9.1 Движение 22
7.10 ОСТАНОВ 22
7.11 ЧИСТКА 23

8 ИСПОЛЬЗОВАНИЕ ПРИСТАВКИ 23
8.1 ВЫСОТА СТРИЖКИ. 23
8.2 РЕКОМЕНДАЦИИ ПО СТРИЖКЕ ТРАВЫ 23

9 ТЕХНИЧЕСКОЕ ОБСЛУЖИВАНИЕ 23
9.1 ПРОГРАММА ПРОВЕДЕНИЯ ТЕХОБСЛУЖИВАНИЯ 23

9.2 ПОДГОТОВКА 24
9.3 Таблица работ по техническому обслуживанию. 24
9.4 ДАВЛЕНИЕ В ШИНАХ 24
9.5 ПРОВЕРКА УРОВНЯ / ДОЛИВКА МАСЛА ДВИГАТЕЛЯ 24
9.5.1 Проверка уровня / доливка масла (26) (Мод. Honda GXV 630; 660; 690) 24
9.5.2 Проверка уровня / доливка масла (29; 27) (Мод. B&S 8270; B&S VANGUARD 18HP) . . 24
9.6 ПРОВЕРКА УРОВНЯ / ДОЛИВКА МАСЛА В КОРОБКЕ ПЕРЕДАЧ 25
9.6.1 Контроль/доливка (25) 25
9.7 РЕМЕННЫЕ ПЕРЕДАЧИ 25
9.8 РУЛЬ (Мод. 340 IX) 25
9.8.1 Проверки 25
9.8.2 Регулировка (33) 25
9.9 АККУМУЛЯТОР 25
9.9.1 Зарядка от двигателя. 25
9.9.2 Зарядка с помощью зарядного устройства 25
9.9.3 Снятие/установка 26
9.9.4 Чистка 26
9.10 ОЧИСТКА ВОЗДУШНОГО ФИЛЬТРА 26
9.10.1 Воздушный фильтр (Мод. Honda GXV 630; 660; 690) (26) 26
9.10.2 Воздушный фильтр - (Мод. B&S 8270) (29X). 26
9.10.3 Воздушного фильтра (Мод. B&S VANGUARD 18HP) (27X) 27
9.10.4 Свеча зажигания. 27
9.10.5 Воздухозаборник 27
9.11 СМАЗКА (28) 27
9.11.1 ПЛАВКИЕ ПРЕДОХРАНИТЕЛИ (31:F) 28

10 ОБСЛУЖИВАНИЕ И РЕМОНТ 28

11 ХРАНЕНИЕ 29

12 УСЛОВИЯ ПОКУПКИ 29

13 СВОДНАЯ ТАБЛИЦА РАБОТ ПО ТЕХНИЧЕСКОМУ ОБСЛУЖИВАНИЮ 30

14 ИНФОРМАЦИОННЫЕ ЛИСТЫ (Мод. 540IX) 32

15 ОБНАРУЖЕНИЕ И УСТРАНЕНИЕ НЕИСПРАВНОСТЕЙ. 33

1 ВВЕДЕНИЕ

Прежде чем включить двигатель, обязательно изучите данное руководство.

1.1 СТРУКТУРА РУКОВОДСТВА

Руководство состоит из титульного листа, оглавления, раздела, включающего все рисунки, объяснительного текста.

Документ разделён на главы, параграфы и подпараграфы;

Данное руководство содержит таблицы, охватывающие различные двигатели (если таковые предусмотрены). Для того чтобы облегчить пользование таблицей, выделите данные, относящиеся к определенной машине/двигателю.

Рисунки

Рисунки в настоящих инструкциях по эксплуатации нумеруются как 1, 2, 3 и т. д.

Компоненты, показанные на рисунках, нумеруются как A, B, C и т. д.

Ссылка на рисунок обозначается цифрой, например, (2).

Ссылка на компонент C на рис. 2 обозначается как (2:C).

Заголовки

Заголовки в настоящих инструкциях по эксплуатации нумеруются, как указано в следующем примере:

“2.2.1 Определение типа пользователя ” является подзаголовком главы **“2 ЗНАКОМСТВО С МАШИНОЙ” и идет под этим заголовком.**

При необходимости сделать ссылку на заголовок, как правило, указываются только соответствующие цифры, например, “См. 9 4 4”.

1.2 УСЛОВНЫЕ ОБОЗНАЧЕНИЯ, ИСПОЛЬЗОВАННЫЕ В РУКОВОДСТВЕ

Условные знаки ПРЕДУПРЕЖДАЮЩИЕ. В случае несоблюдения предоставленных инструкций существует опасность получения тяжелых травм или повреждения оборудования.

Условные знаки ПРЕДПИСЫВАЮЩИЕ. Указывают действия, подлежащие обязательному исполнению.

Условные знаки ЗАПРЕЩАЮЩИЕ. Указывают запрещенные действия.

Условные знаки УКАЗАТЕЛЬНЫЕ. Указывают информацию или пояснения, имеющие большое значение.

Условные знаки ОТСЫЛКИ. Обозначают отсылку на информацию, в примечании указано, где находится соответствующая информация.

1.3 ХРАНЕНИЕ РУКОВОДСТВА

Руководство должно поддерживаться в хорошем состоянии, быть читаемым и должно храниться в известном и легкодоступном для пользователя машины месте.

2 ЗНАКОМСТВО С МАШИНОЙ

Данная машина предназначена для применения в садоводстве, а именно представляет собой газонокосилку, управляемую сидящим водителем, с фронтальной установкой навесных орудий.

Машина оснащена двигателем, защищенным картером и приводящим в действие режущие устройства, а также узлом коробки передач, обеспечивающим движение самой машины. Машина имеет шарнирно-сочлененную конструкцию. Это значит, что ее рама разделена на переднюю и заднюю секции, которые могут поворачиваться по отношению друг к другу. Шарнирно-сочлененное рулевое управление позволяет машине объезжать деревья и другие препятствия с уменьшенным радиусом поворота.

Водитель может управлять машиной и выполнять все основные действия с места водителя. Установленные на машине предохранительные устройства предусматривают останов двигателя и режущего узла.

2.1 ХАРАКТЕРИСТИКИ МАШИНЫ

Машина имеет полный привод. Мощность от двигателя на ведущие колёса передаётся посредством гидравлики.

Двигатель управляет масляным насосом, который через гидросистему приводит в действие передний и задний мосты (колеса).

Передние и задние колеса вращаются с одинаковой скоростью.

Для облегчения поворотов оба моста снабжены дифференциалами.

Устанавливаемые спереди навесные орудия приводятся в действие посредством приводных ремней.

Некоторые регулировки навесных орудий, как, например, регулировка высоты стрижки режущего узла, могут выполняться с ручным или электрическим приводом. Регулировка движений других принадлежностей может быть ручной или гидравлической. Подключение устройств управления этими движениями к гидроустановке машины осуществляется через два опционных механизма отбора гидравлической мощности (18:A; 18:B).

2.2 ПРЕДУСМОТРЕННОЕ ИСПОЛЬЗОВАНИЕ

Данная машина запроектирована и изготовлена для стрижки травы.

Использование навесных орудий, включенных производителем в оснащение машины или приобретаемых отдельно, позволяет выполнять широкий набор работ, описанных в данном Руководстве или в инструкциях отдельных принадлежностей. Возможность применения дополнительных орудий (если это предусмотрено производителем) расширяет область предусмотренного использования за счет других функций, но в пределах и согласно условиям, указанным в инструкциях таких орудий.

Машина должна управляться одним водителем.

При использовании иных фронтальных навесных орудий, чем режущий узел, снижается устойчивость машины.

Машина должна использоваться с режущим узлом или другим фронтальным навесным орудием.

2.2.1 Определение типологии пользователя

Данная машина предназначена для простых пользователей, т.е. непрофессиональных операторов.

Данная машина предназначена для любительского использования.

2.3 НЕНАДЛЕЖАЩЕЕ ИСПОЛЬЗОВАНИЕ

Любое использование, отличающееся от вышеуказанного, может оказаться опасным и привести к травмам людей и/или нанесению материального ущерба. Следующие способы использования (как, например, но, не ограничиваясь) должны рассматриваться как ненадлежащие:

- перевозка на газонокосилке или на прицепе других людей, детей или животных;
- буксировка или перемещение грузов без использования специального буксировочного устройства;
- использование машины на неустойчивом, скользком, обледенелом, каменистом или неровном грунте, при наличии луж или в заболоченных местах, не позволяющих оценить плотность грунта;
- приведение в действие ножей при отсутствии травы.

Ненадлежащее использование машины ведет к прекращению действия гарантии и освобождению Производителя от любой ответственности за возможные убытки, возникшие в результате нанесения повреждений управляющему машиной лицу или третьим лицам. Такая ответственность возлагается на пользователя.

2.4 ЗНАКИ БЕЗОПАСНОСТИ (4)

Имеющиеся на машине знаки безопасности информируют пользователя о правильных способах ее эксплуатации, в частности при выполнении действий, требующих особой осторожности и внимания.

ВНИМАНИЕ. Обозначает опасность. Как правило, сопровождается другими знаками, указывающими характер опасности.

Внимание! Перед применением машины внимательно изучите руководство по эксплуатации.

Внимание! Осторожно! Внимательно следите за тем, чтобы под работающей машиной не оказались посторонние предметы. Внимательно следите за людьми, находящимися на участке работ.

Внимание! Обязательно пользуйтесь средствами для защиты органов слуха.

Внимание! Машина не предназначена для использования на дорогах общего пользования.

Внимание! Осторожно! Запрещается движение машины, оснащенной навесными орудиями данного производителя, на склонах с уклоном свыше 10° в любом направлении.

Давление в шинах. На идентификационной табличке указаны оптимальные данные давления в шинах (См. ТАБЛИЦУ ТЕХНИЧЕСКИХ ДАННЫХ). Правильное давление шин является необходимым условием для использования машины с хорошими результатами.

Указание блокирующего рычага для стояночного тормоза

Указывает максимальную грузоподъемность багажника (4:A). (При наличии)

Этикетка находится:

- около вещевого ящика на капоте двигателя.

Указание включения / отключения коробки передач (4:B).

Этикетка находится:

- около рычага включения/отключения коробки передач.

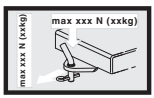

Указание максимального буксируемого веса (4:C).

Этикетка находится:

- около буксировочной пластины

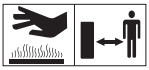

Внимание! Риск ожогов (4:D). Не прикасайтесь к глушителю.

Этикетка находится:

- около глушителя

Внимание! Риск раздавливания (4:E). Следует держать руки и ноги на безопасном расстоянии от шарнирного сочленения рулевой колонки и буксировочного крюка, когда на нем закреплено навесное орудие.

Этикетка находится:

- около шарнирного сочленения рулевой колонки;
- около буксировочной пластины

Поврежденные или ставшие нечитаемыми клеящиеся этикетки должны быть заменены.

Запросите новые этикетки в авторизованном сервисном центре.

2.5 ИДЕНТИФИКАЦИОННАЯ ТАБЛИЧКА

На идентификационной табличке указаны следующие данные (См. Рис. 1):

1. Адрес производителя
2. Модель
3. Тип машины
4. Уровень звуковой мощности
5. Маркировка соответствия CE
6. Вес в кг
7. Мощность и рабочая скорость двигателя
8. Год выпуска
9. Заводской номер
10. Серийный номер

Внесите заводской номер вашей газонокосилки в соответствующую ячейку на Рисунке (1:11).

Идентификация изделия определяется двумя частями:

1. **Обозначение и заводской номер газонокосилки.**
2. **Модель, тип и заводской номер двигателя.**

Эти обозначения следует использовать при любых контактах с сервисными мастерскими.

Пример Декларации о соответствии приводится на предпоследней странице Руководства.

2.6 ОСНОВНЫЕ КОМПОНЕНТЫ (1)

Машина состоит из следующих основных компонентов (См. Рис. 1):

A. Рама
B. Колеса
C. Рулевое колесо
D. Сидение
E. Пульт управления
F. Педальный привод
G. Подъемный рычаг фронтальных навесных орудий
H. Капот двигателя
I. Неподвижный картер двигателя
L. Отсек плавких предохранителей
M. Аккумулятор
N. Топливный бак
O. Резервуар масла коробки передач
P. Двигатель
Q. Механизмы отбора гидравлической мощности (Мод. 740 IOX)
R. Быстроразъемные соединения для навесных орудий

3 ТЕХНИКА БЕЗОПАСНОСТИ

Перед применением машины внимательно прочитайте настоящую инструкцию.

3.1 ОБЩИЕ РЕКОМЕНДАЦИИ

ВНИМАНИЕ: Перед применением машины внимательно прочитайте настоящую инструкцию.

Ознакомьтесь с органами управления и надлежащим использованием машины.

Научитесь быстро останавливать машину и отключать органы управления.

Несоблюдение предупреждений и инструкций может вызвать электрические удары, пожары и/или тяжелые повреждения.

Сохраните все предупреждения и инструкции для последующих консультаций.

Ни в коем случае не разрешайте пользоваться машиной детям или лицам, недостаточно хорошо знакомым с правилами обращения с ней.

Местное законодательство может устанавливать минимальный возраст пользователя._x000D_

Не используйте машину, если поблизости находятся другие люди, и в особенности дети или животные.

Никогда не используйте машину, если вы устали, плохо себя чувствуете или находитесь под воздействием лекарственных средств, наркотиков, алкоголя или веществ, снижающих ваши рефлексы и внимание.

Помните, что оператор или пользователь машины несет ответственность за несчастные случаи или возникновение непредвиденных ситуаций, в результате которых могут пострадать третьи лица или имуществу которых может быть нанесен ущерб.

Пользователь несет ответственность за оценку потенциальных рисков на участке, на котором он работает, кроме того, он должен принять все меры предосторожности, чтобы обеспечить свою безопасность и безопасность других людей, в особенности на склонах, неровных, скользких или неустойчивых поверхностях.

Если вы решите передать или одолжить машину другим лицам, убедитесь, что они ознакомились с инструкциями по использованию, содержащимися в данном руководстве.

Запрещается перевозить на машине детей или других лиц, поскольку они могут упасть и получить тяжелые травмы или же помешать безопасному управлению машиной.

Лицо, управляющее машиной, должно строго соблюдать предписания по управлению и в особенности:

a. не отвлекаться и должным образом сконцентрироваться на работе;

b. Помнить, что управление машиной, скользящей по наклонной поверхности, нельзя восстановить при помощи тормоза. Ниже перечислены основные причины потери управления:
- Недостаточное сцепление между колесами и поверхностью;
- Слишком высокая скорость;
- Недостаточное торможение;
- Несоответствие машины цели использования;
- Незнание особенностей поведения машины на разных типах поверхностей, особенно на наклонных;
- Неправильное использование в качестве буксирного средства;

Машина оснащена рядом микропереключателей и предохранительных устройств, которые ни в коем случае нельзя вскрывать или снимать, поскольку это ведет к отмене гарантии и освобождению изготовителя от любой ответственности за последствия. Перед каждым использованием машины проверяйте работоспособность защитных устройств.

3.2 ПОДГОТОВИТЕЛЬНЫЕ ОПЕРАЦИИ

- Перед работой на машине наденьте прочную рабочую нескользящую обувь и длинные брюки.
- Не работать на машине босиком или в открытых сандалиях.
- Не надевать цепочки, браслеты, галстуки, одежду с развевающимися частями или снабженную завязками.
- Необходимо собрать длинные волосы. Обязательно пользуйтесь средствами для защиты органов слуха.
- Внимательно осмотрите рабочий участок и уберите все, что может быть выброшено машиной или может повредить режущий узел (камни, ветки, проволоку, кости и т.д.).

ВНИМАНИЕ: ОПАСНОСТЬ! Бензин легко воспламеняется.

a. Храните топливо в специальных канистрах;
b. Заливайте топливо через воронку, только на открытом месте и не курите при этой операции, а также вообще при работе с топливом;
c. Заливайте топливо перед тем как запустить двигатель; не добавляйте бензин и не снимайте пробку бака, когда двигатель работает или когда он горячий;
d. в случае разлива бензина не запускайте двигатель, уберите машину с места разлива и примите меры по предупреждению возгорания до тех пор, пока топливо не испарится, и его испарения не рассеются;
e. Всегда помещайте на место и хорошо закручивайте пробки бака и канистры с топливом.

Замените неисправные глушители

Перед пользованием проведите общий осмотр машины и в особенности осмотр режущего узла и убедитесь, что винты и режущий узел не изношены и не повреждены.

Для сохранения балансировки заменяйте поврежденные или изношенные режущий узел и винты все вместе.

Все ремонты должны производиться в авторизованном сервисном центре.

Осуществлять периодический контроль состояния аккумулятора. В случае повреждения корпуса, крышки корпуса или зажимов аккумулятора его следует заменить.

3.3 ВО ВРЕМЯ ИСПОЛЬЗОВАНИЯ

Не включайте двигатель в закрытом пространстве, где может скопиться опасный угарный газ.

Запуск должен производиться снаружи или в хорошо проветриваемом помещении.

Не забывайте о том, что выхлопной газ двигателя токсичен!

Работайте только при дневном свете или при хорошем искусственном освещении, в условиях хорошей видимости.

На рабочем участке не должно быть взрослых людей, детей и животных.

Если возможно, избегайте работы на мокрой траве. Избегайте работы под дождем или, если близится гроза. Запрещается использовать машину при плохих погодных условиях, особенно при возможности молний.

Перед запуском двигателя отключить режущий узел или механизм отбора мощности, установить нейтральную передачу.

Будьте предельно осторожны при приближении к препятствиям, которые могут ухудшить обзор.

При парковке машины всегда ставьте ее на стояночный тормоз.

Не допускается движение машины в любом направлении по склонам с уклоном свыше 10° (17%).

Помните, что не существует “безопасных” склонов. При перемещении по газонам с уклоном необходимо соблюдать особую осторожность. Чтобы избежать опрокидывания машины или потери управления:

- **a.** при подъеме или спуске не останавливайтесь и не начинайте движение резко;
- **b.** плавно включайте тягу и всегда держите трансмиссию включенной, особенно при спуске;
- **c.** На наклонных поверхностях и на крутых поворотах скорость необходимо снизить;
- **d.** Обратите внимание на подъемы, канавы и скрытые опасности;
- **e.** Не выполняйте резку травы на склонах в поперечном направлении. Стрижку газона на склонах следует производить строго в направлении подъема/спуска и никогда не в поперечном направлении, проявляя особую осторожность при изменении направления и следя за тем, чтобы колеса, находящиеся на более высоком уровне не наехали на препятствия (камни, ветки, корни и т.д.), которые могут вызвать боковое скольжение, опрокидывание или потерю управления машиной.

Снижайте скорость перед любым изменением направления движения на наклонных участках, а также всегда ставьте машину на стояночный тормоз, если вы оставляете ее без присмотра.

Действуйте с особой осторожностью поблизости от крутых склонов, канав, насыпей. Машина может опрокинуться при съезжании колеса с края обрыва или при обрушении обрыва.

Соблюдайте осторожность при движении и работе на заднем ходу. Перед движением задним ходом и во время движения смотрите назад, чтобы убедиться в отсутствии препятствий.

При буксировке грузов или при использовании тяжелого оборудования будьте внимательны:

- **a.** для крепления буксирных тяг используйте только предназначенные для этого места крепления;
- **b.** Перевозите только такое количество груза, которое можно легко контролировать;
- **c.** Не поворачивайте руль резко. Будьте внимательны во время заднего хода;
- **d.** Установите на колеса противовесы или веса, если в руководстве рекомендуется их использование.

При пересечении не заросших травой участков, а также при перемещении с и на участки резки травы отключите режущий узел или механизм отбора мощности и установите режущий диск в самое высокое положение.

При использовании машины вблизи от дорог следите за движением транспорта.

ВНИМАНИЕ! Машина не предназначена для использования на дорогах общего пользования. Ее использование (согласно правилам дорожного движения) разрешено

только на частной территории, отделенной от дорожного движения.

Запрещается использовать машину, если повреждены ее предохранительные приспособления,

Не приближайте руки и ноги к вращающимся частям и не помещайте их под ними. Всегда держитесь вдали от отверстия выброса.

Не оставляйте машину с включенным двигателем на участках с высокой травой, чтобы не создавать риск возникновения пожара.

При использовании навесных орудий никогда не направляйте выброс травы на находящихся рядом людей.

Используйте только орудия, разрешенные изготовителем машины.

Не разрешается эксплуатация машины без орудий/инструментов, установленных в предусмотренных местах. При движении без навесных орудий может быть нарушена устойчивость машины.

Будьте осторожны при использовании сборников травы и других приспособлений, которые могут повлиять на устойчивость машины, особенно на склонах.

Не изменяйте регулировок двигателя и не выводите двигатель на слишком высокие обороты.

Не дотрагивайтесь до частей двигателя, нагревающихся во время работы. Риск ожога.

Отключить режущий узел или устройство отбора мощности, установить нейтральную передачу и поставить машину на стояночный тормоз, остановить двигатель и вынуть ключ зажигания (убедившись, что все движущиеся части полностью остановлены):

a. Если вы оставляете машину без присмотра или удаляетесь с места водителя:
b. Перед удалением блокировок или перед очисткой канала выброса;
c. Перед тем как приступить к проверке, очистке или работе на машине;
d. После удара о посторонний предмет. Проверить, не была ли повреждена машина и провести необходимый ремонт до того, как снова ей воспользоваться;

Отключить режущий узел или устройство отбора мощности и остановить двигатель (убедившись, что все движущиеся части полностью остановлены):

a. Перед заправкой горючим;
b. Когда вы снимаете или устанавливаете мешок для сбора травы.
c. Перед регулировкой высоты стрижки, когда эта операция не может быть выполнена с места водителя.

Отключить режущий узел или механизм отбора мощности во время транспортировки или когда они не используются.

Снизьте обороты перед остановкой двигателя. Перекройте подачу топлива по окончании работы, следуя инструкциям руководства.

Будьте осторожны при работе с многоножевыми деками, так как один вращающийся нож может привести во вращение остальные ножи.

ВНИМАНИЕ – в случае поломки или аварии во время работы немедленно остановите двигатель и отойдите от машины, чтобы не вызвать дальнейшие повреждения. В случае получения травмы или нанесения травмы третьим лицам немедленно окажите надлежащую первую помощь и обратитесь в медицинское учреждение. Тщательно уберите любой мусор, который может стать причиной повреждений машины

или телесных повреждений людей или животных, если останется незамеченным.

ВНИМАНИЕ - Значения уровня шума и вибрации, указанные в настоящем руководстве, являются максимальными рабочими значениями машины. Использование несбалансированного режущего элемента, слишком высокая скорость, отсутствие обслуживания существенно влияют на уровень шума и вибрацию. Следовательно, необходимо принять профилактические меры для устранения возможного ущерба, вызванного высоким уровнем шума и вибрационными нагрузками; выполнять обслуживание машины, надевать противошумные наушники, делать перерывы во время работы.

3.4 ТЕХНИЧЕСКОЕ ОБСЛУЖИВАНИЕ И ХРАНЕНИЕ

ВНИМАНИЕ! – Перед выполнением любых операций по очистке или техобслуживанию вынуть ключ и прочитать соответствующие инструкции. Во всех ситуациях, где присутствует риск для рук, надевайте подходящую одежду и рабочие перчатки.

ВНИМАНИЕ: – Ни в коем случае не используйте машину с износившимися или поврежденными частями. Поврежденные или износившиеся детали всегда необходимо заменять, их никогда не ремонтируют. Используйте только оригинальные запчасти: использование неоригинальных и/или неправильно установленных запасных частей может снизить безопасность использования машины, вызвать несчастные случаи или телесные повреждения, и освобождает изготовителя от ответственности по любому обязательству.

Все операции по техническому обслуживанию и регулировкам, не описанные в данном Руководстве, должны производиться в магазине вашего дилера или в специализированном центре, располагающем подготовленным персоналом и оборудованием, необходимыми для правильного выполнения работы и поддержания первоначального уровня безопасности машины. Операции, выполненные в неподходящих для этого структурах или неквалифицированными людьми, приводят к аннулированию гарантии в любой форме и всех обязанностей и ответственности Изготовителя.

- После каждого использования выньте ключ и проверьте, не имеются ли повреждения.
- Следите за тем, чтобы гайки и винты были затянуты для уверенности в том, что машина всегда безопасна при работе. Регулярное техобслуживание чрезвычайно важно для надежности и поддержания эксплуатационных характеристик на нужном уровне.
- Регулярно проверяйте затяжку крепежных винтов режущего узла.

Всегда используйте рабочие перчатки при работе с режущим узлом, его установке или демонтаже.

Выполняйте балансировку режущего узла при его заточке. Все операции с режущим узлом (демонтаж, заточка, балансировка, установка и/или замена) представляют собой сложные работы, требующие особых навыков и использования специального оборудования; поэтому для обеспечения безопасности необходимо поручать их выполнение специализированным центрам;

- Регулярно проверяйте работу тормозов. Очень важно проводить надлежащее техническое обслуживание тормозов, а в случае необходимости и их ремонт.
- Заменяйте поврежденные таблички с предостережениями и инструкциями.
- Если машина не оборудована механическим фиксатором транспортного положения при постановке машины на стоянку, в гараж или оставлении без присмотра необходимо опустить навесные орудия

на землю.

- Машину следует хранить так, чтобы она не была доступна для детей.

Не ставьте машину с топливом в баке в помещение, где испарения топлива могут вступить в контакт с пламенем, искрой или источником сильного тепла.

- Дайте остыть двигателю перед перемещением машины в любое помещение.
- Для предотвращения опасности возгорания регулярно очищайте двигатель, глушитель, гнездо аккумулятора и зону хранения бензина от остатков травы, листьев или излишков смазки.
- Чтобы снизить опасность пожара, регулярно проверяйте машину на предмет отсутствия утечек масла и/или топлива.
- Если бак нужно опорожнить, выполняйте эту операцию на открытом воздухе и при остывшем двигателе.
- Никогда не оставляйте ключ, вставленным в замок зажигания, либо в месте, доступном для детей или для других лиц, не способных управлять машиной. Перед проведением любого обслуживания всегда извлекайте ключ

ВНИМАНИЕ! – Содержащаяся в аккумуляторе кислота разъедающая. В случае механического повреждения или чрезмерной зарядки кислота может потечь. Не допускать вдыхания кислоты и ее попадания на любую часть тела.

Вдыхание паров кислоты вызывает повреждение слизистой оболочки и других внутренних органов. В таких случаях необходимо незамедлительно обратиться за медицинской помощью.

ВНИМАНИЕ! – Не допускается чрезмерная зарядка аккумулятора. Чрезмерная зарядка может вызвать взрыв аккумуляторной батареи с выбросом кислоты.

ВНИМАНИЕ! – Кислота наносит серьёзные повреждения инструментам, одежде и другим материалам.. Брызги кислоты необходимо немедленно смыть водой.

Запрещается закорачивать клеммы аккумулятора. Образующиеся при этом искры могут стать причиной пожара.

ВНИМАНИЕ: гидравлические компоненты. Утечка гидравлической жидкости под давлением может привести к ее проникновению под кожу и нанесению тяжелых повреждений, требующих немедленного оказания медицинской помощи.

3.5 ТРАНСПОРТИРОВКА

ВНИМАНИЕ: - Если машину необходимо транспортировать на грузовике или прицепе, пользоваться специальными платформами доступа соответствующей прочности, ширины и длины.

Во время транспортировки закрыть топливный кран (если он предусмотрен), опустить режущий узел или навесное орудие, включить стояночный тормоз и должным образом закрепить машину на транспортном средстве при помощи тросов или цепей.

3.6 ОХРАНА ОКРУЖАЮЩЕЙ СРЕДЫ

- Забота об охране окружающей среды должна быть определяющим фактором при использовании машины. Необходимо избегать нарушения покоя соседей.
- Следует строго соблюдать местное законодательство по утилизации упаковочных материалов, масел, топлива, фильтров, изношенных частей и любых материалов, которые могут нанести вред окружающей среде; запрещается выбрасывать такие материалы вместе с бытовым мусором, они должны сдаваться на специальные сборочные пункты, производящие их переработку.

- Следует строго соблюдать местное законодательство по утилизации отходов.
- Если машина приходит в негодность запрещается оставлять ее в окружающей среде, необходимо обратиться в специализированный центр в соответствии с местными нормативами.

4 ЗАСТРАХУЙТЕ ВАШУ САМОХОДНУЮ ГАЗОНОКОСИЛКУ

Проверьте страховой полис на вашу новую самоходную газонокосилку.

Обратитесь в вашу страховую компанию.

Следует оформить универсальную страховку на случай дорожно-транспортного происшествия, пожара, повреждения или хищения.

5 СБОРКА

Во избежание травм и повреждения оборудования запрещается эксплуатировать машину до выполнения всех указаний раздела «СБОРКА».

Распаковка машины и ее монтаж должны выполняться с помощью надлежащего инструмента на ровной твердой поверхности, обеспечивающей достаточное пространство для перемещения самой машины и ее упаковки.

5.1 КОМПОНЕНТЫ ДЛЯ СБОРКИ (3)

Машина продается с разобранным сидением, подлокотниками, рулевым колесом, буксировочной пластиной и быстроразъемными соединениями; аккумулятор установлен в соответствующем отсеке и подключен.

В упаковке машины находятся компоненты для сборки (3), перечисленные в следующей таблице:

Поз.	№	Описание	Размеры
A	2	Эластичная вилка	6 x 36
B	2	Ключ для переключателя	/
C	1	Ключ для главного отсекающего выключателя	/
D	2	Подлокотники	/
E	4	Винты для крепления сидения	M8 x 40
F	10	Колышки для крепления защитного сильфона	
G	4	Втулки для крепления сидения	
H	4	Гроверные шайбы	M8
Поз.	№	Описание	Размеры
L	4	Винты с шестигранной головкой	M8 x 40
M	1	Багажник	
N	4	Винты с шестигранным углублением под ключ (для закрепления вещевого ящика)	M6 x 20
O	1	Буксировочная пластина	
P	2	Гайка с фланцем	M8
R	2	Быстроразъемные соединения	

[340 IX]			
Поз.	№	Описание	Размеры
A	2	Эластичная вилка	6 x 36
B	2	Ключ для переключателя	/
C	1	Ключ для главного отсекающего выключателя	/
D	2	Подлокотники	/
M	1	Багажник	
N	4	Винты с шестигранным углублением под ключ (для закрепления вещевого ящика)	M6 x 20
O	1	Буксировочная пластина	
P	2	Гайка с фланцем	M8
Q	2	Винты с шестигранной головкой	M8 x 20
R	2	Быстроразъемные соединения	
S	2	Стопорный штифт сиденья	M8

5.2 СИДЕНИЕ

Установить сидение в соответствии со следующими инструкциями.

5.2.1 Монтаж подлокотников (6)

Подлокотники и все необходимые для их монтажа компоненты поставляются в отдельной упаковке, вложенной в общую упаковку машины.

5.2.2 Монтаж сидения (5) (Мод. 740 IOX, 540 IX)

1. Нанести на 4 скользящих башмака (5:A) тонкий слой густой смазки.
2. Подготовить 4 винта (M8 x 40) с установленными на них эластичными кольцевыми прокладками и втулками. См. (5:B).
3. Установить опору сидения (5:C) в вертикальное положение.

4. Подвести сидение к опоре и вставить узел (5:B) в прорезь (5:D) опоры.
5. Прижать сидение к опоре и установить его таким образом, чтобы отверстия крепежных винтов располагались примерно на середине хода ползунов.
6. Вставить и завинтить 4 винта (5:B).
7. Момент затяжки крепежных винтов 20÷25 Нм.

При затяжке винтов с моментом более 25 Нм сидение будет повреждено.

8. Соединить коннектор сидения (5:E) и коннектор проводки (5:F).

Если коннекторы не соединены, машина не будет работать.

9. Установите кабель электропроводки в крепежный зажим (5:H), чтобы стабильно удерживать его в правильном положении.

5.2.3 Монтаж сидения (5) (Мод. 340 IX)

1. Сидение поставляется уже собранным на соответствующей опорной пластине.
2. Установить сидение, совместив отверстия опорной пластины сидения с отверстиями в нижней пластине.
3. Вставить винты (M8x40) в отверстия опоры сидения и в отверстия пластины сидения.
4. Привинчивать положения сиденья. Крепежных винтов 20÷25 Нм. Момент затяжки: 20±25 Нм

При перетяжке винтов с усилием более 25 Нм сидение будет повреждено.

5.2.4 Монтаж защитного сильфона (7) (Мод. 740 IOX, 540 IX)

1. Закрепить сидение 2 винтами (7:B).
2. Установить защитный сильфон (7:A).
3. Закрепить защитный сильфон 10 колышками (7:C).

5.2.5 Монтаж багажника (8)

Закрепить багажник (8:B) на спинке сидения (8:A) с помощью 4 винтов (8:C).

5.3 РУЛЕВОЕ КОЛЕСО (9)

1. Установить рубашку рулевого колеса (9:A) на рулевую колонку (9:B) до упора.
2. Выровнять отверстия рубашки и рулевой колонки.
3. Выровняв отверстия (9:C) вставить два штифта (9:D).

5.4 БУКСИРОВОЧНАЯ ПЛАСТИНА (10)

Установить буксировочную пластину (10:A) в задней части машины.

Использовать винты и гайки (10:B; 10:C).

Момент затяжки: 22 Нм

5.5 БЫСТРОРАЗЪЕМНЫЕ СОЕДИНЕНИЯ (1:R)

Быстроразъемные соединения и инструкции по их монтажу поставляются в отдельной упаковке, вложенной в общую упаковку машины.

Установить быстроразъемные соединения на передние оси машины.

5.6 ЗАРЯДКА АККУМУЛЯТОРА

Перед первым использованием следует полностью зарядить аккумулятор.

Порядок зарядки аккумулятора указан в 9.9

5.7 ДАВЛЕНИЕ ШИН

Давление шин указано в **“ТАБЛИЦЕ ТЕХНИЧЕСКИХ ДАННЫХ”**

5.8 ПРИНАДЛЕЖНОСТИ – НАВЕСНЫЕ ОРУДИЯ

В комплекте с каждым навесным орудием поставляется руководство по его установке.

Для прикрепления правильного дополнительного оборудования обращайтесь в авторизованный сервисный центр.

Примечание: Режущий узел в данном случае относится к принадлежностям.

6 УСТРОЙСТВА УПРАВЛЕНИЯ И КОНТРОЛЬНО-ИЗМЕРИТЕЛЬНЫЕ ПРИБОРЫ

6.1 КАПОТ ДВИГАТЕЛЯ (11)

Капот двигателя открывается следующим образом:

1. Повернуть два винта (11:A) на 90°.
2. Потянуть рукоятку (11:B) вверх и одновременно осторожно поднять капот (11:C).
3. При закрывании капота двигателя может потребоваться приложить небольшое

усилие, чтобы он зацепился за рукоятку (11:B). Повернуть два винта (11:A) на 90.

Запрещается запускать двигатель при открытом капоте.

6.2 ГЛАВНЫЙ ОТСЕКАЮЩИЙ ВЫКЛЮЧАТЕЛЬ С КЛЮЧОМ (12)

Подача электроэнергии активируется с помощью ключа (12:A). Он находится под капотом двигателя (1:H), и, следовательно, для доступа к главному отсекающему выключателю необходимо открыть капот двигателя (См. 6 1).

Вставить ключ (12:A) в главный отсекающий выключатель, нажать и повернуть по часовой стрелке, чтобы подключить питание электроустановки.

Для отключения подачи электропитания повернуть ключ против часовой стрелки.

Извлечь ключ можно, только повернув его против часовой стрелки.

6.3 ПЕДАЛЬ СТОЯНОЧНОГО ТОРМОЗА (13:A)

Никогда не нажимайте эту педаль не полностью во время движения. Это может вызвать перегрев силовой передачи.

Педаль (13:A) может занимать следующие положения:

Отпущена. Привод включен. Стояночный тормоз не включен.

Нажата до конца. Привод не включен. Стояночный тормоз полностью отжат, но не заблокирован. Данное положение применяется также для аварийного торможения.

6.4 БЛОКИРУЮЩИЙ РЫЧАГ ДЛЯ СТОЯНОЧНОГО ТОРМОЗА (13:B)

Фиксирует педаль тормоза в полностью выжатом положении. Эта функция применяется для блокировки машины на уклонах, при транспортировке и т.д., когда двигатель не работает.

Блокировка:

1. Полностью утопить педаль. (13:A)
2. Потянуть рычаг (13:B) вверх.
3. Отпустить педаль (13:A).
4. Отпустить рычаг (13:B).

Разблокировка:

Нажать и отпустить педаль (13:A).

6.5 ПЕДАЛЬ ПРИВОДА (13:C)

Педаль определяет передаточное соотношение между двигателем и ведущими колесами (= скорость).

При отпускании педали включается рабочий тормоз.

- Нажать педаль вперед – машина двигается вперед.

- Отпустить педаль – движение машины прекращается.

- Отжать педаль назад – машина двигается назад.

При уменьшении нажатия на педаль – машина тормозит.

Если при отпущенной педали торможение машины не выполняется должным образом, необходимо выполнить аварийное торможение при помощи левой педали (13:A).

6.6 РУЛЕВОЕ КОЛЕСО (13:E)

Высота положения руля регулируется свободно. Отвинтите ручка регулировки (13:D) и поднимите или опустите рулевое колесо в желаемое положение. Затяните ручку.

Не допускается регулировать высоту руля во время движения.

Запрещается поворачивать рулевое колесо, когда машина остановлена, а навесное орудие опущено. При этом возникает опасность аномальных нагрузок на сервопривод и механизм рулевого управления.

6.7 РУКОЯТКА УПРАВЛЕНИЯ ДРОССЕЛЬНОЙ ЗАСЛОНКОЙ (14:A)

Служит для регулирования режима работы двигателя.

1. Дроссельная заслонка полностью открыта – при работе с машиной рукоятка дроссельной заслонки должна всегда быть в этом положении.

2. Холостой ход.

6.8 ВОЗДУШНАЯ ЗАСЛОНКА (14:B)

Используется для запуска неразогретого двигателя. Рукоятка воздушной заслонки имеет два положения:

1. Рукоятка полностью вытянута - воздушная заслонка закрыта (для запуска холодного двигателя).

2. Рукоятка полностью утоплена – воздушная заслонка открыта (нормальная работа с разогретым двигателем).

Не допускается работа на машине с разогретым двигателем при закрытой воздушной заслонке.

6.9 ПЕРЕКЛЮЧАТЕЛЬ С КЛЮЧОМ (14:C)

Ключ для подключения/отключения запуска машины.

Вставить ключ (14:C) и установить его в положение “I” (ДВИЖЕНИЕ) для включения машины. Зажигаются все индикаторные лампочки дисплея и звуковая сигнализация.На дисплее остается активной только функция «счетчик моточасов», индикаторная лампочка масла (погасает автоматически сразу же после запуска двигателя), индикаторная лампочка стояночного тормоза, если он приведен в действие, и лампочка сидения, если на нем не сидит водитель.

Вернуть ключ в положение “O” (ВЫКЛ.) для блокировки включения машины.

Ключ можно извлечь только, когда он находится в положении “O”.

Если водитель покидает машину, оставив ключ в положении “I”, через 30 секунд включается непрерывный звуковой сигнал. Звуковой сигнал остается включенным до возвращения водителя или до выключения машины.

6.10 ДИСПЛЕЙ И КНОПКА «MODE» (РЕЖИМ) НА ПУЛЬТЕ УПРАВЛЕНИЯ (14:D; 15) (Мод. 740 IOX, 540 IX)

Кнопка «РЕЖИМ» (14:E). С помощью кнопки «MODE» (РЕЖИМ) можно выбрать индикаторные лампочки, соответствующие функциям: счетчик моточасов, температура окружающей среды, обороты двигателя, аккумулятор. Кроме того, можно включить фары, обойдя фотодатчик.

- Нажать на короткое время и отпустить кнопку для включения последовательности индикаторных лампочек дисплея, соответствующих различным функциям. На буквенно-цифровой панели дисплея отображаются данные, относящиеся к выбранной иконке, последний знак означает единицу измерения.
- Для ручного включения и выключения фары нажать и не отпускать более одной секунды.

Автоматическое управление включением фар восстанавливается автоматически при каждом запуске машины.

Цифровая панель (15:A). Часть дисплея, на которой отображаются буквенно-цифровые данные, соответствующие разным функциям.

Счетчик моточасов (15:B). Буквенно-цифровые данные показывают количество выполненных часов вождения в часах и десятых долях часов. Счетчик моточасов работает только при включенном двигателе. Единица измерения обозначена буквой «H».

Температура окружающей среды (15:C). Буквенно-цифровые данные показывают температуру окружающей среды. Единица измерения обозначена буквой «C».

Счетчик оборотов двигателя (15:D). Буквенно-цифровые данные показывают количество оборотов двигателя. Если цифры мигают, это означает, что двигатель при включенном механизме отбора мощности работает не в оптимальном режиме (превышает 2500 оборотов/

мин.). Полностью открыть дроссельную заслонку.

Техобслуживание (15:E). Дает указания по техническому обслуживанию. Цифры начинают мигать, когда машина достигает пороговое значение эффективных часов для вида работ.

Мигание продолжается в течение двух минут и обладает первоочерёдностью над другими функциями дисплея. На этом этапе использование кнопки «**MODE**» заблокировано.

После достижения 99999 часов счетчик начинает отсчет с нуля. После достижения 999 часов отсчет минут прекращается.

Аккумулятор (15:F). Буквенно-цифровые данные показывают напряжение аккумулятора.

Механизм отбора мощности (15:G). Загоревшаяся индикаторная лампочка означает, что механизм отбора мощности включен.

12V ON/OFF (15:H). Загоревшаяся индикаторная лампочка означает, что подключено заднее навесное орудие.

Фары (15:I). Загоревшаяся индикаторная лампочка означает, что включены фары, управляемые фотодатчиком.

Максимальный наклон(15:L). Индикаторная лампочка начинает мигать, если наклон машины превысит 10°.

В случае неполадки датчика выводится сообщение “TILT FAULT” (неполадка датчика наклона).

Педаль стояночного тормоза (15:M). Загоревшаяся индикаторная лампочка означает, что стояночный тормоз приведен в действие.

Сидение (15:N). Загоревшаяся индикаторная лампочка означает, что водитель не сидит на сидении.

Масло (15:P). Горящая индикаторная лампочка во время работы машины означает нехватку масла.

6.11 УПРАВЛЕНИЕ ФАРАМИ И ЗАДНИМ НАВЕСНЫМ ОРУДИЕМ (14:D; 15) (Мод. 340 IX)

Кнопка фары/12В (14:E). При нажимании на кнопку фары/12В активируются функции включения фары и заднего навесного орудия.

При подключении управления зажигается светодиодная подсветка вокруг кнопки.

- Для ручного включения или выключения фары следует кратковременно нажать кнопку и отпустить. Если управление подключено, зажигается светодиод, находящийся сразу же над кнопкой.
- Для включения и отключения заднего навесного орудия выдержать кнопку нажатой более 1 секунды. Если управление подключено, зажигается светодиод, находящийся сразу же под кнопкой.

6.12 ДИСПЛЕЙ СЧЕТЧИКА МОТОЧАСОВ (14:D; 15) (Мод. 340 X)

Дисплей счетчика моточасов (15:B). Буквенно-цифровые данные показывают количество выполненных часов вождения в часах и десятых долях часов. Счетчик моточасов работает только при включенном двигателе. Единица измерения обозначена буквой «H».

После достижения 9999 часов счетчик начинает отсчет с нуля. После достижения 999 часов отсчет минут прекращается

6.13 МЕХАНИЗМ ОТБОРА МОЩНОСТИ (14:F)

Кнопка включения / отключения механизма отбора мощности (14:F). Нажать на кнопку для включения / отключения механизма отбора мощности.

6.14 РЕГУЛИРОВКА ВЫСОТЫ СТРИЖКИ (14:G)

Машина оснащена двумя кнопками для регулировки высоты стрижки:

Нажать для увеличения высоты стрижки.

Нажать для уменьшения высоты стрижки.

Режущий блок подключается к контакту (13:B).

6.15 УПРАВЛЕНИЕ ЗАДНИМ НАВЕСНЫМ ОРУДИЕМ (14:H; 14:I)

Машина оснащена электрическим устройством для управления задним навесным орудием (опционная принадлежность).

Розетка (17:B) (опция) для подключения навесного орудия, расположена на задней правой стороне машины.

Кнопка позволяет поднимать и опускать заднее навесное орудие.

6.16 УПРАВЛЕНИЕ ЗАДНИМ НАВЕСНЫМ ОРУДИЕМ (14:L)

Машина предрасположена для использования заднего электрического навесного орудия.

Розетка (17:A) для подключения навесного орудия расположена на задней правой стороне машины.

12V ON/OFF Использовать данную кнопку для отключения / подключения электропитания навесного орудия.

Мощность заднего навесного орудия указана в **0 ТАБЛИЦА ТЕХНИЧЕСКИХ ДАННЫХ»**

Использовать только дополнительное оборудование, утверждённое компанией STIGA SpA.

6.17 ГИДРАВЛИЧЕСКОЕ УСТРОЙСТВО ПОДЪЕМА НАВЕСНЫХ ОРУДИЙ (1:G)

Гидравлический подъёмник для навесных орудий можно привести в действие только при включенном двигателе и отпущенной педали (13:A). Управление подъёмником осуществляется с помощью рычага (14:M).

Рычаг может занимать следующие четыре положения:

Плавающее положение. Переместите рычаг в самое переднее положение, в котором происходит его блокировка. При этом происходит опускание навесного орудия до плавающего положения. В этом положении орудие опускается до земли и следит за профилем грунта. Плавающее положение используется при выполнении работ.

Опускание. Производится опускание навесного орудия независимо от его веса.

Положение покоя (центральное). После подъема или опускания рычаг возвращается в положение покоя. Навесное орудие сохраняет положение, занятое при выполненной последней команде.

Подъем. Переместите рычаг в самое заднее положение, чтобы навесное орудие достигло самого высокого положения (положение транспортировки). Отпустить рычаг: Навесное орудие останется заблокированным в положении транспортировки.

6.18 УПРАВЛЯЮЩИЕ РЫЧАГИ ДЛЯ МЕХАНИЗМОВ ОТБОРА ГИДРАВЛИЧЕСКОЙ МОЩНОСТИ (14:O; 14:N) (Мод. 740 IOX)

Два рычага (14:O; 14:N:) предназначены для управления механизмами отбора гидравлической мощности (18:A; 18:B), расположенными на передней левой стороне.

Для получения доступа к ним следует снять защитный картер (18:C), закрепленный одним винтом.

Соединить гидравлические трубопроводы с одной из двух пар AUX1 или AUX2 (18).

Оба рычага имеют три положения:

Положение вперед / назад: перемещая рычаг в одном из этих направлений, достигается перемещение подключенного навесного орудия (См. инструкции, поставленные вместе с навесным орудием).

Центральное положение: положение покоя.

Навесное орудие приводится в действие следующим образом:

- Нажать на рычаг вперед / назад так, чтобы получить желаемое перемещение.

- Отпустить рычаг для блокировки навесного орудия в выбранном положении, рычаг автоматически вернется в положение покоя.

6.19 РЫЧАГ ВКЛЮЧЕНИЯ / ОТКЛЮЧЕНИЯ ТРАНСМИССИИ (19)

Рычаг отключения бесступенчатой трансмиссии.

Рычаг включения / отключения трансмиссии ни в коем случае не должен находиться между наружным и внутренним положениями. Это приводит к перегреву и повреждению трансмиссии.

Эти рычаги позволяют перемещать машину вручную (толканием или буксированием), не включая двигатель. Два положения:

1. Трансмиссия включена = рычаг в выдвинутом положении. При нормальном использовании фиксирование рычага в этом положении обозначается щелчком.

2. Трансмиссия разблокирована = рычаг в задвинутом положении. Машину можно перемещать вручную.

Машина не должна буксироваться на большие расстояния или на высокой скорости. Это может привести к повреждению трансмиссии.

Запрещается приводить машину в действие с разблокированной трансмиссией (рычаг находится в задвинутом положении. При этом возникает риск повреждения передней оси и утечки из нее масла.

6.20 РЕГУЛИРОВКА СИДЕНИЯ (20)

Сидение можно передвинуть вперед и назад, как показано далее.

1. Сдвиньте рычаг управления (20:A) вверх.
2. Сядьте на сидение и займите удобное положение.
3. Для того чтобы зафиксировать сидение, отпустите рычаг управления (20:A).

Кроме того, с помощью специальной рукоятки (20:B) [740 IOX / 540 IX] можно отрегулировать жесткость подвески.

- Для придания подвеске большей жесткости повернуть рукоятку по часовой стрелке.
- Для снижения жесткости подвески повернуть рукоятку против часовой стрелки.

Поворачивать рукоятку до достижения желаемого комфорта.

Сидение оборудовано предохранительным выключателем, который подключен к защитной системе машины. Это значит, что запустить машину невозможно, если на ее сидении никого нет. (См. 7.8.2).

6.21 БЫСТРОРАЗЪЕМНЫЕ СОЕДИНЕНИЯ (21; 22; 23)

Быстроразъемные соединения могут отделяться, что очень упрощает замену различных навесных орудий.

Быстроразъемные соединения позволяют легко перемещать режущий узел в одно из двух положений:

- Нормальное положение с полностью натянутым ремнем.
- Отведенное положение на 4 см от нормального, с ослабленным ремнем, в результате чего режущий диск приближается к машине.

Если натяжной шкив отведен от ремня, быстроразъемные соединения упрощают замену ремня и режущего узла, а также облегчают перевод в положения мойки и обслуживания.

Ослабление натяжение ремня (21)

См. также инструкции навесного орудия и быстроразъемного соединения.

1. Выньте блокировочные шпильки или стопорные штифты (21:C) с обеих сторон.
2. Откройте быстроразъемные соединения, нажав на их задние секции каблуком (21:A).

Когда быстроразъемные соединения открыты, кронштейны навесных орудий освобождаются.

Перед выполнением любых регулировок или техобслуживания следует положить кронштейны на опору и закрыть ее.

3. Выполнить все необходимые действия, например:
   - Отсоедините ремень.
   - Замените орудие, отсоединив кронштейны (22).

Натяжение ремня (21, 22)

Сначала натяните одну сторону, а затем другую, согласно приведенным ниже инструкциям.

Не поворачивайте рычаг руками. Опасность получения травм и переломов.

1. Поставьте ногу на рычаг (22:A) и осторожно поверните его на пол-оборота вперед.
2. Вставьте шпильку или стопорный штифт (21:C).
3. Выполните описанное выше действие на другой стороне.

7 ПУСК И ДВИЖЕНИЕ

7.1 МЕРЫ ПРЕДОСТОРОЖНОСТИ ПРИ ИСПОЛЬЗОВАНИИ

Обязательно убедитесь, что в двигателе имеется надлежащее количество масла. Это особенно важно при работе на уклонах (см. 7.6).

При парковке машины всегда ставьте ее на стояночный тормоз.

При движении на максимальной скорости не поворачивайте рулевое колесо слишком резко. Машина может опрокинуться.

Руки и пальцы следует держать на безопасном расстоянии от шарнирного сочленения рулевой колонки и скобки сиденья. Опасность получения травм и переломов.

7.2 КОМБИНИРОВАННОЕ ИСПОЛЬЗОВАНИЕ ПРИНАДЛЕЖНОСТЕЙ – НАВЕСНЫХ ОРУДИЙ

Комбинированное использование принадлежностей объясняется в “ТАБЛИЦЕ ПРАВИЛЬНОГО СОЧЕТАНИЯ ПРИНАДЛЕЖНОСТЕЙ – НАВЕСНЫХ ОРУДИЙ” в разделе “0 ТАБЛИЦА ТЕХНИЧЕСКИХ ДАННЫХ”.

7.3 ЗАПРАВКА БЕНЗИНОМ (24)

Используйте только неэтилированный бензин. Не используйте бензиномасляную смесь.

Емкость резервуара указана в таблице **«[1] 00 ТЕХНИЧЕСКИЕ ДАННЫЕ».** Резервуар имеет прозрачные стенки, что позволяет легко контролировать уровень топлива.

ОБРАТИТЕ ВНИМАНИЕ! Бензин является подверженным порче продуктом и не должен оставаться в резервуаре более 30 дней.

Можно использовать экологическое горючее, например, алкилированный бензин. Такой бензин оказывает меньшее вредное воздействие на людей и окружающую среду.

Не зарегистрированы отрицательные последствия использования такого бензина. Однако в продаже имеются различные марки алкилированного бензина, для которых невозможно дать точные указания по использованию. Для получения более точной информации рекомендуется обратиться к инструкциям и данным, предоставляемыми изготовителями алкилированного бензина.

Резервуар имеет прозрачное окошко (24:A), что позволяет легко контролировать уровень топлива. Не заправляйте бензобак до самого верха. Оставьте в баке немного места (соответствующее наливной горловине + 1 - 2 см от верха), чтобы при нагревании бензин мог увеличиться в объеме, не переливаясь через край.

При использовании перед постановкой на долгую стоянку (например, в зимний период), следует залить в бензобак такое количество топлива, которое необходимо для выполнения этой последней работы.

Перед постановкой машины на стоянку необходимо полностью опорожнить топливный бак (См. 10).

7.4 КАПОТ ДВИГАТЕЛЯ (10)

Порядок доступа к двигателю и отсекающему выключателю с ключом См. 6 1.

7.5 КАРТЕР /ДВИГАТЕЛЯ (30)

Для разборки картера двигателя необходимо сначала открыть капот двигателя.

7.5.1 Демонтаж картера двигатель

1. Отвинтить 8 винтов (30:A).
2. Снять пробку с бензобака.
3. Снять картер двигателя (30:B).
4. Заново установить пробку бензобака.
5. Выполнить необходимые работы.

7.5.2 Монтаж картера двигателя

1. Снова снять пробку с бензобака.
2. Установить на место картер двигателя (30:B).
3. Заново установить пробку бензобака.
4. Завинтить 8 винтов.

7.6 ПРОВЕРКА УРОВНЯ МАСЛА В ДВИГАТЕЛЕ (25)

Машина поставляется с двигателем, полностью заполненным маслом.

Перед запуском двигателя проверьте уровень масла.

Контроль уровня / доливка масла в двигатель описаны в 9.5.1, 9.5.2.

7.7 ПРОВЕРКА УРОВНЯ МАСЛА В КОРОБКЕ ПЕРЕДАЧ

Контроль уровня / доливка масла в коробку передач описаны в 8.6.1.

7.8 ПРОВЕРКА СИСТЕМЫ БЕЗОПАСНОСТИ

При испытании машины убедитесь, что результаты проверок безопасности соответствуют приведенным в следующих таблицах.

Проверки безопасности должны обязательно выполняться перед каждым использованием машины.

Если результаты какой-либо проверки отличаются от указанных в таблицах ниже, эксплуатировать машину не допускается! Отправьте машину в сервисный центр для проверки и ремонта!

7.8.1 Общая проверка безопасности

Объект	Результат
Топливные трубопроводы и соединения.	Утечки отсутствуют
Электрические кабели.	Изоляция не повреждена. Механические повреждения отсутствуют.
Выхлопная система.	Утечки в соединениях отсутствуют. Все винты затянуты.
Масляные трубопроводы	Утечки отсутствуют. Повреждения отсутствуют.
Подайте машину вперёд/назад и отпустите педаль привода.	Машина останавливается.
Испытательная поездка	Аномальные вибрации отсутствуют. Аномальные шумы отсутствуют.

7.8.2 Проверка электробезопасности

Состояние	Действие	Результат
Водитель не находится на сидении. Стояночный тормоз задействован.	Попробовать запустить двигатель.	Двигатель не запускается. На дисплее (при наличии) появляется надпись “СЯДЬТЕ”.
Водитель находится на сидении. Стояночный тормоз не задействован.	Попробовать запустить двигатель.	Двигатель не запускается. На дисплее (при наличии) появляется надпись “НАЖАТЬ НА ТОРМОЗ”.
Водитель находится на сидении. Стояночный тормоз задействован.	Попробовать запустить двигатель.	Двигатель заводится.

Двигатель работает, режущее устройство отключено, стояночный тормоз задействован.	Водитель поднимается с сиденья.	Двигатель остается включенным.
Двигатель работает, режущее устройство отключено, стояночный тормоз не задействован.	Водитель поднимается с сиденья.	Двигатель останавливается.
Двигатель работает, режущее устройство включено, стояночный тормоз не задействован.	Водитель поднимается с сиденья.	Двигатель останавливается.
Состояние	**Действие**	**Результат**
Двигатель работает, режущее устройство включено, стояночный тормоз задействован.	Водитель поднимается с сиденья.	Двигатель останавливается.

7.9 ПУСК / РАБОТА

Во время работы на машине капот двигателя должен быть закрыт и заблокирован.

При работе с машиной дроссельная заслонка должна всегда быть полностью открыта.

1. Открыть топливный кран (24:B).
2. Вставить ключ в главный отсекающий выключатель (12:A).
3. Включить трансмиссию (19) - (рычаг выдвигается).
4. Вставить ключ в переключатель (14:C).
5. Убрать ногу с педали привода (13:C).

Запуск холодного двигателя:

1. Поставить машину на стояночный тормоз (13:A).
2. Полностью открыть дроссельную заслонку (14:A)
3. Полностью вытянуть рукоятку воздушной заслонки (14:B).
4. Повернуть ключ переключателя в положение “I” (ВКЛ.) и нажать кнопку START (ПУСК) (14:P).

Перед началом движения необходимо обождать несколько минут, чтобы масло нагрелось.

В случае использования при низких температурах, разогреть машину так, чтобы нагреть гидравлическое масло и трансмиссию. В противном случае можно повредить трансмиссию.

Запуск разогретого двигателя

1. Поставить машину на стояночный тормоз (13:A).
2. Полностью открыть дроссельную заслонку (14:A)
3. Рукоятка воздушной заслонки (14:B) должна быть опущена.
4. Повернуть ключ переключателя в положение “I” (ВКЛ.) и нажать кнопку START (ПУСК).

Продолжать в соответствии с указаниями, приведенными в параграфе 7.9.1.

7.9.1 Движение

Запуск машины производится следующим образом:

- Полностью утопить педаль (13:A), а затем отпустить.
- Для приведения машины в движение нажать педаль (13:C).
- Переместиться на участок выполнения работ.
- Если установлены фронтальные навесные орудия, привести в действие привод отбора мощности (14:F)
- Начать работу.

7.10 ОСТАНОВ

Останов машины производится следующим образом:

- Полностью утопить педаль стояночного тормоза (13:A).
- Потянуть рычаг (13:B) вверх.
- Отпустить педаль (13:A).
- Дать двигателю поработать 1- 2 минуты на холостом ходу.

- Для выключения машины нажать кнопку STOP (14:P).
- Повернуть ключ переключателя (14:C) в положение “0” и вынуть его.
- Перекрыть кран подачи топлива. Это особенно важно сделать, если машина будет транспортироваться, например, на трейлере.
- Вынуть ключ главного отсекающего выключателя.

При необходимости отдалиться от машины вынуть ключ переключателя (14:C) и ключ главного отсекающего выключателя (12:A).

Двигатель может быть очень горячим сразу после выключения. Не прикасаться к глушителю, двигателю или ребрам охлаждения. Это может привести к ожогам.

7.11 ЧИСТКА

Никогда не использовать воду под высоким давлением. Это может повредить уплотнения вала, электрические компоненты и гидравлические клапаны.

Никогда не направлять поток воды под высоким давлением на ребра радиатора. Это может привести к повреждению конструкции радиатора.

Машину необходимо чистить после каждого использования. Чистка должна производиться с соблюдением следующих инструкций:

- Не допускать попадания воды на двигатель.
- Чистить двигатель следует с помощью щетки и/или сжатого воздуха.
- Очищать заборник воздуха охлаждения.
- После промывки водой следует привести в движение машину и имеющиеся на ней навесные орудия, чтобы удалить остатки воды, которая могла бы проникнуть в подшипники и вызвать их повреждение.

8 ИСПОЛЬЗОВАНИЕ ПРИСТАВКИ

Убедитесь, что в траве отсутствуют любые посторонние предметов, как, например, камни и т.д.

8.1 ВЫСОТА СТРИЖКИ.

Наилучшие результаты достигаются при срезании верхней трети длины травы. См. рис. 32.

Если трава высокая, и ее нужно сильно подрезать, произведите стрижку дважды, устанавливая разные значения высоты стрижки.

Если поверхность лужайки неровная, не устанавливайте минимальную высоту стрижки.

Это может стать причиной повреждения ножей о поверхность земли, снятия верхнего слоя грунта на лужайке.

8.2 РЕКОМЕНДАЦИИ ПО СТРИЖКЕ ТРАВЫ

Для того чтобы достичь оптимальных результатов при стрижке, выполняйте следующие рекомендации:

- Производите стрижку часто.
- Включайте двигатель на полные обороты.
- Трава должна быть сухой.
- Ножи должны быть острыми.
- Следите за чистотой нижней поверхности режущей приставки.

9 ТЕХНИЧЕСКОЕ ОБСЛУЖИВАНИЕ

9.1 ПРОГРАММА ПРОВЕДЕНИЯ ТЕХОБСЛУЖИВАНИЯ

Чтобы содержать машину в хорошем состоянии с точки зрения надёжности, безопасной работы и внимания к вопросам охраны окружающей среды, всегда выполняйте сервисную программу **STIGA SpA**.

Положения этой программы приведены в прилагаемом руководстве по эксплуатации **STIGA SpA** .

Регламентное техобслуживание должно выполняться сервисной мастерской.

Первый и промежуточный контроль рекомендуется осуществить в сервисной мастерской, но возможно их осуществление и силами пользователя. Процедуры контроля представлены в техпаспорте машины и в

главе **7 «ПУСК И ДВИЖЕНИЕ»**, а также далее.

Проведение проверок в сервисной мастерской гарантирует профессиональное выполнение работ и использование фирменных запасных частей.

После каждого регламентного техобслуживания и промежуточного контроля сервисная мастерская проставляет в техпаспорт штамп. Наличие техпаспорта с такими штампами увеличивает стоимость подержанной машины.

9.2 ПОДГОТОВКА

Все виды техобслуживания и ремонта должны производиться на неподвижной машине с выключенным двигателем.

Для предотвращения самопроизвольного отката машины всегда ставьте ее на стояночный тормоз.

Выключите двигатель.

Для предупреждения непроизвольного запуска двигателя вынуть ключ переключателя (14:C) и ключ главного отсекающего выключателя (12:A).

Сроки выполнения работ см. в главе 13.

9.3 Таблица работ по техническому обслуживанию

См. главу «13 СВОДНАЯ ТАБЛИЦА РАБОТ ПО ТЕХНИЧЕСКОМУ ОБСЛУЖИВАНИЮ». Целью таблицы является оказать помощь в поддержании вашей машины в исправном и безопасном состоянии. В таблице указаны основные виды работ и периодичность выполнения каждой из них. Выполняйте соответствующие действия, в зависимости от того, какое из них наступает раньше.

Замену масла следует производить чаще, если двигатель эксплуатируется в тяжелых условиях или при повышенной температуре окружающего воздуха.

9.4 ДАВЛЕНИЕ В ШИНАХ

Отрегулируйте давление в шинах в соответствии со значениями, приведенными в параграфе **«00 ТАБЛИЦА ТЕХНИЧЕСКИХ ДАННЫХ».**

9.5 ПРОВЕРКА УРОВНЯ / ДОЛИВКА МАСЛА ДВИГАТЕЛЯ

Данный вид работ описан также в руководстве по двигателю, поставленному с машиной.

Перед каждым использованием машины проверьте уровень масла. Во время контроля машина должна стоять на ровной площадке.

Уровень масла ни в коем случае не должен превышать отметку “FULL”. Двигатель может перегреться. Если уровень масла превышает отметку “FULL”, необходимо слить масло до достижения надлежащего уровня.

Замену масла следует производить чаще, если двигатель эксплуатируется в тяжелых условиях или при повышенной температуре окружающего воздуха.

9.5.1 Проверка уровня / доливка масла (26) (Мод. Honda GXV 630; 660; 690)

Протрите место вокруг масляного щупа. Отверните его и вытяните вверх. Протрите масляный щуп.

Полностью опустите масляный щуп вниз, не заворачивая его до отказа.

Вытяните масляный щуп. Снимите показание уровня масла.

Долить, если уровень масла ниже отметки **«FULL»** (Полный)” (26).

9.5.2 Проверка уровня / доливка масла (29; 27) (Мод. B&S 8270; B&S VANGUARD 18HP)

Протрите место вокруг масляного щупа. Отверните его и вытяните вверх. Протрите масляный щуп.

Полностью опустите масляный щуп вниз и заверните его до отказа.

Еще раз отверните масляный щуп и вытяните его вверх. Снимите показание уровня масла.

Долить, если уровень масла ниже отметки «FULL» (Полный)” (29; 27).

9.6 ПРОВЕРКА УРОВНЯ / ДОЛИВКА МАСЛА В КОРОБКЕ ПЕРЕДАЧ

Тип масла, рекомендуемый к использованию, указан в параграфе **“ТАБЛИЦА ТЕХНИЧЕСКИХ ДАННЫХ”.**

9.6.1 Контроль/доливка (25)

1. Установите машину на ровную поверхность.
2. Проконтролируйте уровень масла в баке (25:A). Уровень должен совпадать с линией.
3. При необходимости долейте масло.

9.7 РЕМЕННЫЕ ПЕРЕДАЧИ

Убедиться в отсутствии повреждения ремней.

9.8 РУЛЬ (Мод. 340 IX)

9.8.1 Проверки

Поверните рулевое колесо слегка назад и вперёд.

В цепях рулевого управления не должно быть механических люфтов.

9.8.2 Регулировка (33)

Регулировка цепей рулевого управления при необходимости производится следующим образом.

1. Расположите машину на ровной поверхности и установите рулевое колесо в центральное положение.
2. Отрегулируйте цепи рулевого управления, используя две гайки, расположенные под центральным шарниром (33).
3. Регулируйте обе гайки на одну и ту же величину до устранения люфта.
4. Подайте машину по прямой и убедитесь, что рулевое колесо не смещено от центра.
5. В случае смещения рулевого колеса
6. отпустите одну гайку и подтяните другую.

Не перетягивайте рулевые цепи. Это затруднит ход рулевого колеса и увеличит износ рулевых цепей.

9.9 АККУМУЛЯТОР

Тип аккумулятора, используемый в машине, указан в параграфе «**00 ТАБЛИЦА ТЕХНИЧЕСКИХ ДАННЫХ**»

ВНИМАНИЕ: Содержащаяся в аккумуляторе кислота коррозионная, и контакт с ней очень вреден. При обращении с аккумулятором следует соблюдать предельную осторожность и не допускать утечек кислоты.

Попадание кислоты в глаза или на кожу может привести к тяжёлым травмам. При попадании кислоты на любую часть тела немедленно промойте в большом количестве воды и как можно скорее получите медицинскую помощь.

Запрещается контролировать или доливать жидкость аккумулятора. Единственный вид работ по техническому обслуживанию аккумулятора – это его зарядка, например, после долгого периода хранения.

Зарядку аккумулятора можно производить:

- с помощью двигателя
- с помощью зарядного устройства.

9.9.1 Зарядка от двигателя

Этот способ применим только в случае наличия минимального заряда аккумулятора, позволяющего запуск.

- Если аккумулятор новый, следует присоединить к нему кабели.
- Вывести машину на открытый воздух.
- Запустить двигатель в соответствии с инструкциями, приведенными в данном руководстве.
- Оставить двигатель непрерывно работать на протяжении 45 минут (время, необходимое для полной зарядки аккумулятора).
- Выключить двигатель.

9.9.2 Зарядка с помощью зарядного устройства

Использовать зарядное устройство с постоянным напряжением. При зарядке от стандартного автомобильного зарядного устройства аккумуляторная батарея может выйти из строя. За более подробной информацией обращайтесь к Вашему дилеру.

Перед подключением зарядного устройства отсоединить аккумулятор от электроустановки.

9.9.3 Снятие/установка

Аккумулятор находится за крышкой аккумулятора (30:C).

Доступ к аккумулятору осуществляется следующим образом:

1. Закрыть топливный кран (24:B).
2. Вынуть ключ главного отсекающего выключателя (См. 6.2).
3. Вынуть 3 винта (31:A).
4. Снять крышку аккумулятора (31:B), потянув ее вверх.
5. Вынуть стопор аккумулятора (31:D), отвинтив два винта (31:E).
6. Неполностью вынуть аккумулятор (31:C) из его гнезда.
7. Отсоединить черный кабель (= отрицательный).
8. Отсоединить красный кабель (= положительный).
9. Заменить разряженную аккумуляторную батарею.
10. Сначала подсоединить красный кабель к положительной (+) клемме аккумулятора.
11. Вставить новую аккумуляторную батарею в ее гнездо.

Внимание: вставляя аккумулятор, придерживать красный кабель, чтобы не допустить его застревания: это может повлиять на правильность расположения аккумулятора в отсеке.

12. Затем подсоединить чёрный кабель к отрицательной (-) клемме аккумулятора.
13. Установить на место стопор аккумулятора, закрутив два винта (31:E).
14. Установить на место крышку аккумулятора (31:B).
15. Завинтить 3 винтов (31:A).
16. Вставить ключ в главный отсекающий выключатель (только при намерении использовать машину).
17. Снова открыть топливный кран (только при намерении использовать машину).

Если кабели отсоединять / подсоединять в неправильном порядке, существует опасность короткого замыкания и повреждения аккумулятора.

Если кабели поменять местами, то генератор и аккумуляторная батарея выйдут из строя.

Надежно закрепить кабели. Незакрепленные кабели могут послужить причиной пожара.

Ни в коем случае не допускается запуск двигателя с отсоединенной аккумуляторной батареей. Это может вызвать серьёзное повреждение генератора и электроустановки.

9.9.4 Чистка

Если выводы батареи окислились, их следует зачистить. Зачистить клеммы батареи проволочной щеткой и смазать густой смазкой.

9.10 ОЧИСТКА ВОЗДУШНОГО ФИЛЬТРА

Данный вид работ описан также в руководстве по двигателю, поставленному с машиной.

ОБРАТИТЕ ВНИМАНИЕ! Если машина работает на пыльной почве, чистку / замену фильтров следует выполнять чаще. Снятие / установка воздушных фильтров производятся следующим образом.

9.10.1 Воздушный фильтр (Мод. Honda GXV 630; 660; 690) (26)

1. Тщательно очистите область вокруг гнезда воздушного фильтра.
2. Снять крышку воздушного фильтра (26:D), отцепив два боковых зажима.
3. Извлеките фильтр предварительной очистки (26:C), а затем бумажную вставку фильтра (26:B). Примите соответствующие меры, чтобы в карбюратор не попала грязь. Очистите гнездо воздушного фильтра.
4. Очистите бумажный фильтр, аккуратно постучав им по плоской поверхности. Если фильтр сильно загрязнен, замените его.
5. Выполните сборку в обратном порядке.

Не используйте для чистки бумажной вставки сжатый воздух или органические растворители типа керосина. Это может привести к повреждению фильтра.

Не используйте сжатый воздух для чистки бумажной вставки фильтра. Бумажный фильтр не требует смазки.

9.10.2 Воздушный фильтр - (Мод. B&S 8270) (29X)

Снятие / установка воздушных фильтров производятся следующим образом.

1. Тщательно очистите область вокруг крышки воздушного фильтра.
2. Снимите крышку воздушного фильтра (29X:A), отвинтив две рукоятки (29X:B).
3. Разберите узел фильтра (29X:C). Извлеките фильтр предварительной очистки (29X:D).
4. Очистите бумажный фильтр, аккуратно постучав им по плоской поверхности. Если фильтр сильно загрязнен, замените его.
5. Прочистите фильтр предварительной очистки. Если фильтр сильно загрязнен, замените его.
6. Выполните сборку в обратном порядке.

9.10.3 Воздушного фильтра (Мод. B&S VANGUARD 18HP) (27X)

Снятие / установка воздушных фильтров производятся следующим образом.

1. Тщательно очистите область вокруг крышки воздушного фильтра.
2. Откройте крышку воздушного фильтра (27X:A), сняв два зажима.
3. Снимите узел фильтра (27X:B). Фильтр предварительной очистки находится над воздушным фильтром. Примите соответствующие меры, чтобы в карбюратор не попала грязь. Очистите корпус воздушного фильтра.
4. Очистите бумажный фильтр, аккуратно постучав им по плоской поверхности. Если фильтр сильно загрязнен, замените его.
5. Прочистите фильтр предварительной очистки. Если фильтр сильно загрязнен, замените его.
6. Выполните сборку в обратном порядке.

9.10.4 Свеча зажигания

Перед извлечением свечи зажигания очистите поверхность вокруг нее.

Тип свечи зажигания и расстояние между электродами указаны в параграфе «**00 ТАБЛИЦА ТЕХНИЧЕСКИХ ДАННЫХ**».

9.10.5 Воздухозаборник

См. Рисунок (26:A, 27:C, 29X:E). Двигатель имеет воздушное охлаждение. Закупорка в системе охлаждения может привести к поломке двигателя. Прочистить воздухозаборник двигателя. Более тщательная чистка системы охлаждения производится во время каждого регламентного техобслуживания.

9.11 СМАЗКА (28)

Предмет	Действие	Рис.
Центральный шарнир	3 точки смазки расположены в центральной зоне с левой стороны машины. Использовать тавотницу, наполненную универсальной смазкой. Закачивать, пока не начнёт выходить смазка.	28:A
Рулевое колесо (740 IOX, 540 IX)	2 точки смазки расположены в центральной зоне с левой стороны машины. Использовать тавотницу, наполненную универсальной смазкой. Закачивать, пока не начнёт выходить смазка.	28:B
Натяжитель ремня	Смазывать маслом шарниры кронштейнов рычагов натяжителей.	28:C
Подшипники колёс	2 точки смазки. Использовать тавотницу, наполненную универсальной смазкой. Закачивать, пока не начнёт выходить смазка.	28:D

Быстросъёмные кронштейны	1 точка смазки для каждого переднего колеса. Использовать тавотницу, наполненную универсальной смазкой. Закачивать, пока не начнёт выходить смазка.	28:E
Тросы управления	Смазывать маслом концы тросов управления.	28:F

9.11.1 ПЛАВКИЕ ПРЕДОХРАНИТЕЛИ (31:F)

Назначение	Предохранитель
Питание электроустановки	20 A
Питание аккумулятора	25 A

Замена плавких предохранителей производится в следующем порядке:

1. Закрыть топливный кран (24:B).
2. Открыть капот двигателя (См. 7.4.).
3. Вынуть ключ главного отсекающего выключателя (См. 6.2).
4. Снять картер двигателя (см. 7.5.1).
5. Заменить поврежденный плавкий предохранитель.
6. Установить картер (См. 7.5.2).
7. Вставить ключ в главный отсекающий выключатель (только при намерении использовать машину).
8. Закрыть капот.
9. Снова открыть топливный кран (только при намерении использовать машину).

10 ОБСЛУЖИВАНИЕ И РЕМОНТ

Данное руководство содержит все указания, необходимые для эксплуатации машины и для правильного выполнения пользователем простейшего технического обслуживания. Все работы по регулировке и техническому обслуживанию, не описанные в данном руководстве, должны выполняться специализированным сервисным центром, обладающим квалифицированным персоналом и оборудованием для правильного выполнения работ с сохранением всех оригинальных характеристик машины, включая класс безопасности.

Перед выполнением любых работ:

a. **Установите машину на ровную поверхность.**
b. **Поставьте машину на стояночный тормоз.**
c. **Выключите двигатель**
d. **Выньте ключ переключателя (14:C).**
e. **Выньте ключ главного отсекающего выключателя (12:A).**

Сервисные мастерские выполняют ремонты и техническое обслуживание по гарантии, используя только фирменные запасные части.

Оригинальные запчасти и дополнительное оборудование STIGA SpA разработаны специально для машин STIGA SpA. Учтите, что неоригинальные запчасти и дополнительное оборудование не были проверены и утверждены компанией STIGA SpA.

Использование неоригинальных запчастей и дополнительного оборудования может отрицательно сказаться на работе и безопасности машины. Компания STIGA SpA снимает с себя всякую ответственность за ущерб или повреждения, полученные в результате использования таковых деталей.

Фирменные запасные части поставляются сервисными мастерскими и авторизованными дилерами.

Рекомендуется один раз в год сдавать машину в сервисную мастерскую для технического обслуживания и проверки предохранительных устройств.

11 ХРАНЕНИЕ

1. Опорожните топливный бак.
   - Запустите двигатель машины и дайте ему поработать до полной остановки.
2. Прочистите всю машину. Особенно тщательно следует очистить нижнюю сторону режущего диска.
3. Прочистите всю машину. Особенно тщательно следует очистить нижнюю сторону режущего диска.
4. Поставьте машину в закрытое сухое помещение.

ⓘ **Перед постановкой машины на хранение следует зарядить аккумулятор. Хранение незаряженного аккумулятора приводит к его серьезным повреждениям.**

12 УСЛОВИЯ ПОКУПКИ

Гарантия покрывает все дефекты материалов и изготовления. Пользователь обязан строго соблюдать все инструкции, содержащиеся в прилагаемой документации.

Гарантия не покрывает дефекты, вызванные:

- незнанием прилагаемой документации;
- невниманием;
- ненадлежащим или неразрешенным монтажом и использованием;
- использованием неоригинальных запасных частей;
- использованием дополнительного обо-рудо- вания, не поставляемого и не утверж-дённого компанией STIGA SpA.

Гарантия не покрывает:

- нормальный износ таких расходных материалов, как приводные ремни, фары, колеса, болты и провода;
- нормальный износ;
- двигатели. Они покрываются гарантией изготовителя двигателя согласно установленным условиям.

Права покупателя защищены национальным законодательством. Установленные национальным законодательством права покупателя не ограничиваются данной гарантией.

13 СВОДНАЯ ТАБЛИЦА РАБОТ ПО ТЕХНИЧЕСКОМУ ОБСЛУЖИВАНИЮ

Вид работ	Периодичность фактически отработанные часы / календарные месяцы		Пар.
	Первый раз	Последующие	
МАШИНА			
Контроль всех креплений	-	Перед каждым использованием	-
Проверка системы безопасности / проверка устройств управления	-	Перед каждым использованием	-
Проверка давления в шинах	-	Перед каждым использованием	-
Общая чистка и проверка	-	После каждого использования	-
Общая смазка	-	50 часов и после каждой промывки	9.11
Контроль степени износа ремней коробки передач	5 часов	50 часов	9.7
Зарядка аккумулятора	-	Перед постановкой на долгую стоянку	9.9;11
Проверка / корректировка рулевого колеса	5 часов	50 часов	9.8
Чистка зажимов аккумулятора	5 часов	100 часов	9.9.4
ДВИГАТЕЛИ / КОРОБКА ПЕРЕДАЧ (ОБЩИЕ ДАННЫЕ)			
Проверка уровня / доливка масла в коробке передач	-	50 часов	9.6
Замена топливного фильтра	-	Каждый сезон	***
Замена масла в коробке передач	5 часов	200 часов	***
Замена фильтра маслобака коробки передач	5 часов	200 часов	***

Замена масляного фильтра коробки передач	50 часов	200 часов	***
Двигатель Мод. Honda GXV 630; 660; 690			
Проверка уровня / доливка масла двигателя	-	Перед каждым использованием	9.5.1
Замена масла в двигателе	20 часов / 1 месяц	100 часов / 6 месяцев	***
Замена масляного фильтра двигателя	-	200 часов	***
Чистка/замена бумажной вставки фильтра	Проконтролировать перед каждым использованием	Очищать каждые 100 часов/ 6 месяцев (чаще при использовании в пыльной среде). Заменять каждые 500 часов / 2 года (только фильтрующий элемент).	9.10.1
Замена свечи зажигания		200 часов	
Чистка воздухозаборника двигателя		50 часов	
Двигатель Мод. B&S 8270			
Проверка уровня / доливка масла двигателя	-	Перед каждым использованием	9.5.2
Замена масла в двигателе	-	50 - 100 часов / каждый сезон	*** (1)
Замена масляного фильтра двигателя	-	50 - 100 часов / каждый сезон	*** (1)
Чистка/замена фильтра предварительной очистки воздуха		25 часов	9.10.2 (2)
Чистка/замена воздушного фильтра	-	100 часов / каждый сезон	9.10.2 (2)
Замена свечи зажигания		Каждый сезон	
Чистка воздухозаборника двигателя		8 часов / каждый день	
Двигатель Мод. B&S Vanguard 18 HP			
Проверка уровня / доливка масла двигателя	-	Перед каждым использованием	9.5.2
Замена масла в двигателе	5 часов	100 часов / каждый сезон	*** (1)
Замена масляного фильтра двигателя	-	100 часов / каждой смене масла	*** (1)
Чистка/замена фильтра предварительной о чистки воздуха		25 часов	9.10.3 (2)
Чистка воздушного фильтра	-	100 часов	9.10.3 (2)
Замена воздушного фильтра		400 часов / каждый сезон	9.10.3
Замена свечи зажигания		100 часов / каждый сезон	9.10.4
Чистка воздухозаборника двигателя		8 часов / каждый день	9.10.5

*** Работы, которые должны осуществляться вашим дистрибьютором или авторизованным сервисным центром.
(1) 50 часов при использовании черных фирменных фильтров B&S - 100 часов при использовании высокоэффективных желтых фильтров B&S.
(2) Производить чистку с большей частотой при особенно тяжелых условиях работы или повышенной запыленности воздуха.

14 ИНФОРМАЦИОННЫЕ СООБЩЕНИЯ, ВЫВОДИМЫЕ НА ДИСПЛЕЙ (Мод. 740IOX; 540IX)

СООБЩЕНИЕ	ДЕЙСТВИЕ / ВОЗМОЖНАЯ ПРИЧИНА	СПОСОБ УСТРАНЕНИЯ
ПРОВЕРИТЬ СОЕДИНЕНИЕ	Попытка включения заднего навесного орудия (14:L) . Не подключено никакое навесное орудие (17:A).	Вставить соединительную вилку навесного орудия в розетку машины.
	Вилка вставлена в розетку, но сообщение остается на дисплее.	Обратиться в авторизованный сервисный центр
ОТСУТСТВУЕТ ДВИЖЕНИЕ	Попытка отрегулировать высоту заднего навесного орудия (14:I; 14:H). В розетку (17:B) не подключено никакое навесное орудие	Вставить соединительную вилку навесного орудия в розетку машины.
	Вилка вставлена в розетку, но сообщение остается на дисплее.	Обратиться в авторизованный сервисный центр
ЗАПУСТИТЬ ДВИГАТЕЛЬ	Попытка подключить механизма отбора мощности при выключенном двигателе	Пуск двигателя:
НАЖАТЬ НА ТОРМОЗ	Попытка запуска двигателя с отключенным стояночным тормозом	Поставьте машину на стояночный тормоз.
СЕСТЬ НА МЕСТО ВОДИТЕЛЯ	Попытка запуска двигателя, когда водитель не находится за рулем	Занять место водителя.
ОТКАЗ ДАТЧИКА НАКЛОНА	Неполадка датчика наклона Данное сообщение выводится два раза: - в момент возникновения неполадки уклономера - при каждом запуске машины, сразу после начальной проверки индикаторных лампочек дисплея	Обратиться в авторизованный сервисный центр

15 ОБНАРУЖЕНИЕ И УСТРАНЕНИЕ НЕИСПРАВНОСТЕЙ

НЕИСПРАВНОСТЬ	ВОЗМОЖНАЯ ПРИЧИНА	СПОСОБ УСТРАНЕНИЯ
1. **Не зажигается пульт управления**	Главный отсекающий выключатель с ключом в положении “O”.	Перевести главный отсекающий выключатель с ключом в положение “I”.
2. **Не зажигается пульт управления** Главный отсекающий выключатель в положении “I”, переключатель с ключом в положении “I”, но пульт управления остается выключенным		Перевести переключатель с ключом и главный отсекающий выключатель в положение “O”
	Неправильное соединение аккумуляторной батареи	Проверить соединения аккумуляторной батареи
	Аккумуляторная батарея полностью разряжена	Зарядить аккумуляторную батарею
	Перегорел плавкий предохранитель (20A)	Заменить плавкий предохранитель.
3. **Не запускается стартер** При установке переключателя с ключом в положение “I”, дисплей зажигается, но при нажатии на кнопку «START / STOP ENGINE» (ПУСК / ОСТАНОВ ДВИГАТЕЛЯ) стартер не запускается	Недостаточный заряд аккумуляторной батареи	Зарядить аккумуляторную батарею
4. **Стартер запускается, но двигатель не включается** При установке переключателя с ключом в положение “I”, дисплей зажигается, но при нажатии на кнопку «START / STOP ENGINE» (ПУСК / ОСТАНОВ ДВИГАТЕЛЯ) стартер запускается, но двигатель не включается.	Закрыт топливный кран.	Откройте топливный кран.
	Недостаточное поступление топлива	- Проверить уровень топлива в топливном баке - Проверить топливный фильтр
	Дефект системы зажигания	- Проверить закрепление колпачка свечи зажигания. - Проверить чистоту и правильность расстояния между электродами
5. **Мигают индикаторная лампочка аккумулятора и цифры на дисплее (740 IOX, 540 IX) Появляется надпись “АККУМ.” (340 IX).** Попытка запустить машину; машина не запускается, а индикаторная лампочка «Аккумулятор» и цифры на дисплее начинают мигать и показывают напряжение ниже 12 В	Недостаточный заряд аккумуляторной батареи	Зарядить аккумуляторную батарею
	Перегорел плавкий предохранитель (25A) зарядки	Заменить плавкий предохранитель.
	Неисправность аккумулятора	Заменить аккумуляторную батарею.

6. Мигают индикаторная лампочка аккумулятора и цифры на дисплее (740 IOX, 540 IX) Появляется надпись “АККУМ.” (340 IX). Индикаторная лампочка «Аккумулятор» и цифры на дисплее начинают мигать и показывают напряжение выше 12 В	Надпись на дисплее обозначает напряжение выше 12 В Повышенное напряжение.	Обратиться в авторизованный сервисный центр.
7. Мигают индикаторная лампочка аккумулятора, а затем останавливается двигатель (740 IOX, 540 IX) Появляется надпись “АККУМ.” (340 IX). Индикаторная лампочка «Аккумулятор» и цифры на дисплее мигают, показывая напряжение выше 12 В, затем машина выключается.	Аккумуляторная батарея превысила верхний порог перенапряжения	Обратиться в авторизованный сервисный центр.
8. Двигатель работает, индикаторная лампочка «Аккумулятор» и цифры на дисплее мигают, показывая напряжение ниже 12 В (740 IOX, 540 IX) Появляется надпись “АККУМ.” (340 IX).	Если эти условия сохраняются:	
	Перегорел плавкий предохранитель (25А) зарядки	Заменить плавкий предохранитель.
	Неисправность аккумулятора	Заменить аккумуляторную батарею.
	Неполадка зарядного устройства аккумуляторной батареи	Обратиться в авторизованный сервисный центр.
9. Затрудненный запуск или неравномерная работа двигателя	Проблемы смесеобразования	Почистить или заменить воздушный фильтр
10. Снижение производительности двигателя во время стрижки	Слишком высокая скорость движения по отношению к высоте стрижки.	Снизить скорость движения и/или увеличить высоту стрижки.
11. Индикаторная лампочка аккумулятора не погасает через несколько минут работы (740 IOX, 540 IX)	Недостаточная зарядка	Обратиться в авторизованный сервисный центр.
12. Во время работы зажигается индикаторная лампочка масла (740 IOX, 540 IX)	Проблемы смазки двигателя	- Немедленно выключить машину - Восстановить уровень масла (если неполадка не устраняется, обратиться в авторизованный сервисный центр)
13. Двигатель останавливается без видимых причин	- Закончилось топливо - Попробовать запустить двигатель.	Произвести заправку топлива (если неполадка не устраняется, обратиться в авторизованный сервисный центр)

14. Неровная стрижка		Проверьте давление воздуха в шинах.
	Затупились ножи	Обратиться в авторизованный сервисный центр.
	Слишком высокая скорость движения по отношению к высоте подстригаемой травы	Снизить скорость движения и/или увеличить высоту стрижки.
	Режущий узел засорен травой.	- Обождать высыхания травы_ x000D_ - Прочистить режущий узел.
15. Аномальная вибрация во время использования	- разбалансированы ножи_ x000D_ - плохо закреплены ножи._ x000D_ - плохо закреплены отдельные части._x000D_ - наличие повреждений.	Обратиться в авторизованный сервисный центр для проведения проверок, замен или ремонта
16. Нажатие на педаль привода при включенном двигателе не вызывает движения машины	Рычаг отключения коробки передач находится в положении отключения	Включить коробку передач.

Если после выполнения выше описанных операций неисправности не устраняются, необходимо обратиться к вашему дистрибьютору.

Внимание! Не предпринимать попыток выполнения серьезных ремонтов без обладания надлежащими техническими познаниями и средствами. Все неправильно выполненные работы ведут к автоматическому прекращению действия гарантии и освобождают изготовителя от любой ответственности.

DICHIARAZIONE CE DI CONFORMITÁ (Istruzioni Originali)

(Direttiva Macchine 2006/42/CE, Allegato II, parte A)

1. **La Società**: STIGA S.p.A. – Via del Lavoro, 6 – 31033 Castelfranco Veneto (TV) – Italy

2. Dichiara sotto la propria responsabilità, che la macchina: Tosaerba con conducente a bordo seduto / taglio erba

   a) Tipo / Modello Base — P 901 C, P 901 C W, P 901 C 4W, P 901 CH, P 901 P, P 901 PH

   b) Mese/Anno di costruzione

   c) Matricola

   d) Motore a scoppio

3. É conforme alle specifiche delle direttive:

   - MD: 2006/42/EC
     e) Ente Certificatore: /
     f) Esame CE del tipo: /

   - OND: 2000/14/EC, ANNEX VI - 2005/88/EC
     D. Lgs. 262/2002, ANNEX VI, proc. 1 (Italy)
     e) Ente Certificatore: N°0197-TÜV Rheinland LGA Products GmbH
     Tillystrasse 2, 90431 Nürnberg – Germany

   - EMCD: 2014/30/EU
   - RoHS II: 2011/65/EU - 2015/863/EU

4. Riferimento alle Norme armonizzate:

   EN ISO 5395-1:2013+A1:2018
   EN ISO 5395-3:2013+A1:2017+A2:2018
   EN 55012:2007+A1:2009
   EN ISO 14982:2009
   EN 50581:2012

g) Livello di potenza sonora misurato	100	dB(A)
h) Livello di potenza sonora garantito	100	dB(A)
i) Ampiezza di taglio	95, 100, 105, 110, 125	cm

   n) Persona autorizzata a costituire il Fascicolo Tecnico: STIGA S.p.A.
   Via del Lavoro, 6
   31033 Castelfranco Veneto (TV)- Italia

   o) Castelfranco V.to, 06.12.2019

   CEO Stiga Group
   Sean Robinson

EXAMPLE

FR (Traduction de la notice originale)

Déclaration CE de Conformité
(Directive Machines 2006/42/CE, Annexe II, partie A)
1. La Société
2. Déclare sous sa propre responsabilité que la machine : Tondeuse à gazon à conducteur assis/ coupe du gazon
a) Type / Modèle de Base
b) Mois / Année de construction
c) Série
d) Moteur: moteur essence
2. Est conforme aux prescriptions des directives :
e) Organisme de certification
f) Examen CE de Type
4. Renvoi aux Normes harmonisées
g) Niveau de puissance sonore mesuré
h) Niveau de puissance sonore garanti
i) Largeur de coupe
m) Personne habilitée à établir le Dossier Technique :
o) Lieu et Date

DE (Übersetzung der Originalbetriebsanleitung)

EG-Konformitätserklärung
(Maschinenrichtlinie 2006/42/EG, Anhang II, Teil A)
1. Die Gesellschaft
2. Erklärt auf eigene Verantwortung, dass die Maschine: Aufsitzmäher / Rasenschnitt
a) Typ / Baulandmodell
b) Monat / Baujahr
c) Seriennummer
d) Motor: Verbrennungsmotor
3. Den Anforderungen der folgenden Richtlinien entspricht:
e) Zertifizierungsstelle
f) EG-Baumusterprüfung
4. Bezugnahme auf die harmonisierten Normen
g) Gemessener Schallleistungspegel
h) Garantierter Schallleistungspegel
i) Mähbreite
m) Zur Verfassung der technischen Unterlagen befugte Person:
o) Ort und Datum

NO (Oversettelse av original bruksanvisning)

EF- Samsvarserklæring
(Maskindirektiv 2006/42/EF, Vedlegg II, del A)
1. Firmaet
2. Erklærer på eget ansvar at maskinen: Sittegresklipper / gressklipping
a) Type / Modell
b) Måned / Byggeår
c) Serienummer
d) Motor: forbrenningsmotor
3. Oppfyller kravene i direktivene:
e) Sertifiseringsorgan
f) EF-typekontroll
4. Henvisning til harmoniserte standarder
g) Målt lydeffektivnå
h) Garantert lydeffektivnå
i) Klippebredde
m) Person som har fullmakt til å utfærdige teknisk dokumentasjon:
o) Sted og dato

SV (Översättning av bruksanvisning i original)

EG-försäkran om överensstämmelse
(Maskindirektiv 2006/42/EG, bilaga II, del a)
1. Företaget
2. Försäkrar på eget ansvar att maskinen Åkgräsklippare / gräsklippning
a) Typ / Basmodell
b) Månad / Tillverkningsår
c) Serienummer
d) Motor: förbränningsmotor
3. Överensstämmer med föreskrifterna i följande direktiv:
e) Intygsorgan_ Anmält organ
f) EG typgodkännande
4. Referens till harmoniserade standarder
g) Uppmätt ljudeffektivnå
h) Garanterad ljudeffektivnå
i) Skärbredd
m) Auktoriserad person för uppställandet av den tekniska dokumentationen:
o) Ort och datum

DA (Oversættelse af den originale brugsanvisning)

EF-overensstemmelseserklæring
(Maskindirektiv 2006/42/EF, bilag II, del A)
1. Firmaet
2. Erklærer på eget ansvar, at maskinen: Havetraktor/ klipning af græsset a) Type / Model
b) Måned / Konstruktionsår
c) Serienummer
d) Motor: forbrændingsmotor
3. Er i overensstemmelse med specifikationerne ifølge direktiverne:
e) Certificeringsorgan
f) EF-typekontrol
4. Henvisning til harmoniserede standarder
g) Målt lydeffektivnå
h) Garanteret lydeffektivnå
i) Klippebredde
m) Person, der har bemyndigelse til at udarbejde det tekniske dossier:
o) Sted og dato

NL (Vertaling van de oorspronkelijke gebruiksaanwijzing)

EG-verklaring van overeenstemming
(Richtlijn Machines 2006/42/CE, Bijlage II, deel A)
1. Het bedrijf
2. Verklaart onder zijn eigen verantwoordelijkheid dat de machine: Grasmaaier met zitbrede bediener / grasmaaier
a) Type / Basismodel
b) Maand / Bouwjaar
c) Serienummer
d) Motor: benzinemotor
3. Voldoet aan de specificaties van de richtlijnen:
e) Certificatie-instituut
f) EG-onderzoek van het Type
4. Verwijzing naar de Geharmoniseerde normen
g) Gemeten niveau van geluidsvermogen
h) Gegarandeerd niveau van geluidsvermogen
i) Snijbreedte
m) Bevoegd persoon voor het opstellen van het Technisch Dossier
o) Plaats en Datum

ES (Traducción del Manual Original)

Declaración de Conformidad CE
(Directiva Máquinas 2006/42/CE, Anexo II, parte A)
1. La Empresa
2. Declara bajo su propia responsabilidad que la máquina: Cortadora de pasto con conductor sentado/ Corte hierba
a) Tipo / Modelo Base
b) Mes / Año de fabricación
c) Matrícula
d) Motor: motor de explosión
3. Cumple con las especificaciones de las directivas:
e) Orgão certificador
f) Exame CE do Tipo
4. Referencia a las Normas armonizadas
g) Nivel de potencia sonora medido
h) Nivel de potencia sonora garantizado
i) Amplitud de corte
o) Persona autorizada a realizar el Manual Técnico:
o) Lugar y Fecha

PT (Tradução do manual original)

Declaração CE de Conformidade
(Diretiva de Máquinas 2006/42/CE, Anexo II, parte A)
1. A Empresa
2. Declara sob a própria responsabilidade que a máquina: Corta-relvas para operador sentado/ corte da relva
a) Tipo / Modelo Base
b) Mês / Ano de fabrico
c) Matrícula
d) Motor: motor a explosão
3. É conforme às especificações das diretivas:
e) Órgão certificador
f) Exame CE do Tipo
4. Referência às Normas harmonizadas
g) Nível medido de potência sonora
h) Nível garantido de potência sonora
i) Amplitude de corte
o) Pessoa autorizada a elaborar o Caderno Técnico
o) Local e Data

FI (Alkuperäisen ohjeiden käännös)

EY-VAATIMUSTENMUKAISUUSVAKUUTUS
(Koneidirektiivi 2006/42/EY, Liite II, osa A)
1. Yritys
2. Vakuuttaa omalla vastuullaan, että kone: Päältäkäytettävä ruohonleikkuri / ruohonleikkuu
a) Tyyppi / Perusmalli
b) Kuukausi /Valmistusvuosi
c) Sarjanumeri
d) Moottori : räjähdysmoottori
3. Vastaa seuraavien asiaankuuluvien direktiivien asettamien vaatimusten kanssa:
e) Sertifiointilyritys
f) EY-yritystarkastus
4. Viittaus harmonisoituihin standardeihin
g) Mitattu äänitehotaso
h) Taattu äänitehotaso
i) Leikkuuleveys
n) Teknisten asiakirjojen laatimiseen valtuutettu henkilö:
o) Paikka ja päivämäärä

CS (Překlad původního návodu k používání)

ES – Prohlášení o shodě
(Směrnice o Strojních zařízeních 2006/42/ES, Příloha II, část A)
1. Společnost
2. Prohlašuje na vlastní odpovědnost, že stroj: Sekačka se sedící obsluhou/ sekačka na trávu
a) Typ / Základní model
b) Měsíc / Rok výroby
c) Výrobní číslo
d) Motor: spalovací motor
3. Je ve shodě s nařízeními směrnic:
e) Certifikační orgán
f) ES zkouška Typu
4. Odkazy na Harmonizované normy
g) Naměřená úroveň akustického výkonu
h) Zaručená úroveň akustického výkonu
i) Šířka řezání
n) Osoba autorizovaná pro vytvoření Technického spisu:
o) Místo a Datum

PL (Tłumaczenie instrukcji oryginalnej)

Deklaracja zgodności WE
(Dyrektywa maszynowa 2006/42/WE, Załącznik II, część A)
1. Spółka
2. Oświadcza na własną odpowiedzialność, że maszyna: Kosiarka z operatorem jadącym, w pozycji siedzącej ma maszynie/ cięcie trawy
a) Typ / Model podstawowy
b) Miesiąc / Rok produkcji
c) Numer seryjny
d) Silnik: silnik o zapłonie iskrowym
3. Spełnia podstawowe wymogi następujących Dyrektyw:
e) Jednostka certyfikująca
f) Badanie typu WE
4. Odniesienie do Norm zharmonizowanych
g) Zmierzony poziom mocy akustycznej
h) Gwarantowany poziom mocy akustycznej
i) Szerokość cięcia
n) Osoba upoważniona do zredagowania Dokumentacji technicznej:
o) Miejscowość i data

EL (Μετάφραση του πρωτοτύπου των οδηγιών χρήσης)

ΕΚ-Δήλωση συμμόρφωσης
(Οδηγία Μηχανών 2006/42/CE, Παράρτημα II, μέρος Α)
1. Η Εταιρία
2. Δηλώνει υπεύθυνα ότι η μηχανή: Χλοοκοπτικό τρακτέρ με επιχειρώνα χαριστή/ κοπή της χλόης
α) Τύπος / Βασικό Μοντέλο
β) Μήνας / Έτος κατασκευής
γ) Αριθμός μητρώου
δ) Κινητήρας: κινητήρας εσωτερικής ανάφλεξης
3. Συμμορφώνεται με τις πρόσβατευμένες της οδηγίες:
ε) Οργανισμός πιστοποίησης
ή) Εξέταση CE του Τύπου
4. Αναφορά στους Κοινοτικούς κανονισμούς
ζ) Στάθμη μέτρησης ακουστικής ισχύος
η) Στάθμη εγγυημένης ακουστικής ισχύος
ι) Εύρος κοπής
ο) Εξουσιοδοτημένο άτομο για την κατάρτιση του Τεχνικού Φυλλαδίου:
ο) Τόπος και Χρόνος

TR (Orijinal Talimatların Tercümesi)

AT Uygunluk Beyanı
(2006/42/CE Makine Direktifi, Ek II, bölüm A)
1. Şirket
2. Şahsi sorumluluğu altında aşağıdaki makine: Otu/ran sürücülü çim biçme makinesi / çim kesimi
a) Tip / Standart model
b) Üretimin Ay / yıl
c) Seri numarası
d) Motor: patlamalı motor
3. Aşağıdaki direktiflerin özelliklerine uygun olduğunu beyan etmektedir:
e) Sertifikasyondan kurum
f) ... Tipi CE incelemesi
4. Harmonize standartlara atıf
g) Ölçülen ses gücü seviyesi
h) Garanti edilen ses gücü seviyesi
i) Kesim genişliği
n) Teknik Dosyayı oluşturmaya yetkili kişi:
o) Yer ve Tarih

MK (Превод на оригиналните упатства)

Декларација за усогласеност со ЕУ
(Директива за машини 2006/42/CE, Анекс II, дел А)
1. Компанијата
2. изјавува со целосна лична одговорност дека машината: Тревосеачка со седиот управувач / косење трава
а) Тип / основен модел
б) Месец / Година на производство
в) етикета
г) мотор: мотор со сопорствие
3. Усогласено со спецификациите според директивите:
д) тело за сертификација
ѓ) тест СЕ за типот
4. Рефренции за усогласени нормативи
е) Аеусочен пратенсок
ж) измерено ниво на звучна моќност
з) Ниво на гарантирана звучна моќност
ѕ) овластено лице за составување на Техничката брошура
о) место и датум

RO (Traducerea manualului fabricantului)

CE -Declaratie de Conformitate
(Directiva Masini 2006/42/CE, Anexa II, partea A)
1. Societatea
2. Declara pe propria răspundere că masina: Masină de tuns iarba cu şofer la volan/ tăiat iarba
a) Tip / Model de bază
b) Luna / Anul de fabricaţie
c) Serie de serie
d) Motor: motor cu combustie
3. Este în conformitate cu specificaţiile directivelor:
e) Organism de certificare
f) Examinare CE de Tip
4. Referinţă la Standardele armonizate
g) Nivel de putere sonoră măsurat
h) Nivel de putere sonoră garantat
i) Lăţimea de tăiere
n) Persoană autorizată să întocmească Dosarul Tehnic
o) Locul şi Data

SL (Prevod izvirnih navodil)

ES izjava o skladnosti
(Direktiva 2006/42/ES) , priloga II, del A)
1. Družba
2. pod lastno odgovornostjo izjavlja, da je stroj: Traktorska kosilnica/ kosenje trave
a) Tip / osnovni model
b) Mesec / Leto izdelave
c) Serijska številka
d) Motor: motor z notranjim izgorevanjem
3. Skladen je z določili direktiv :
e) Ustanova, ki izda potrdilo
f) ES pregled tipa
4. Sklicevanje na uskladjene predpise
g) izmerjeno ravno zvočne moči
h) Zagotovljen nivo zvočne moči
i) Širina kosenja
n) Oseba pooblaščena za sestavo tehnične knjižnice:
o) Kraj in datum

BS (Prijevod originalnih uputa)

EZ izjava o sukladnosti
(Direktiva o mašinama 2006/42/EZ, Prilog II, deo A)
1. Firma
2. Daje izjavu pod vlastitom odgovornošću da je mašina: Traktorska kosilica (traktorčić) / kosenje trave
a) Tip / Osnovni model
b) Mjesec / Godina proizvodnje
c) Serijski broj
d) Motor: motor s unutrašnjim izgaranjem
3. sukladna s osnovnim zahtjevima direktiva:
e) Certifikacione tijelo
f) EZ ispitivanje tipa
4. Pozivanja na uskladjene norme
g) izmjereni nivo zvučne snage
h) Garantovani nivo zvučne snage
i) Širina košenja
n) Osoba ovlašćena za izradu tehničke brošure:
o) Mjesto i datum

SK (Preklad pôvodného návodu na použitie)

ES vyhlásenie o zhode
(Smernica o Strojných zariadeniach 2006/42/ES, Príloha II, časť A)
1. Spoločnosť
2. Vyhlasuje na vlastnú zodpovednosť, že stroj: Rasačka so sediacou obsluhou/ kosačka na trávu
a) Typ / Základný model
b) Mesiac / Rok výroby
c) Výrobné číslo
d) Motor: spaľovací motor
3. Je v zhode s nariadeniami smernic:
e) Certifikačný orgán
f) Skúška typu ES
4. Odkaz na Harmonizované normy
g) Nameraná úroveň akustického výkonu
h) Zaručená úroveň akustického výkonu
i) Šírka kosenia
j) Čistý inštalovaný výkon
n) Osoba autorizovaná na vyhotovenie Technického spisu:
o) Miesto a Dátum

RO (Traducerea manualului fabricantului)

CE -Declaratie de Conformitate
(Directiva Masini 2006/42/CE, Anexa II, partea A)
1. Societatea
2. Declara pe propria răspundere că masina: Masină de tuns iarba cu şofer la volan/ tăiat iarba
a) Tip / Model de bază
b) Luna / Anul de fabricaţie
c) Serie de serie
d) Motor: motor cu combustie
3. Este în conformitate cu specificaţiile directivelor:
e) Organism de certificare
f) Examinare CE de Tip
4. Referinţă la Standardele armonizate
g) Nivel de putere sonoră măsurat
h) Nivel de putere sonoră garantat
i) Lăţimea de tăiere
n) Persoană autorizată să întocmească Dosarul Tehnic
o) Locul şi Data

LT (Originalų instrukcijų vertimas)

ES atitikties deklaracija
(Mašinų direktyva 2006/42/CE, Priedas II, dalis A)
1. Bendrovė
2. Priešima atsakomybę, kad įrenginys: Balninė vejapjovė su sėdinčiu operatoriumi / žolės pjovimas
a) Tipas / Bazinis Modelis
b) Mėnuo / Pagamintmo metai
c) Serijinis numeris
d) Variklis: vidaus degimo variklis
3. Atitinka direktyvose pateiktas specifikacijas:
e) Sertifikavimo įstaiga
f) CE tipo tyrimas
4. Nuorodos į suderintas Normas
g) Išmatuotas garso galios lygis
h) Užtikrinamas garso galios lygis
i) Pjovimo plotis
n) Autorizuotas asmuo sudaryti Techninę Dokumentaciją:
o) Vieta ir Data

LV (Instrukciju tulkojums no oriģinālvalodas)

EK atbilstības deklarācija
(Direktīva 2006/42/EK par mašīnām, pielikums II, daļa A)
1. Uzņēmums
2. Uzņēmums par to pilnu atbildību, paziņo, ka mašīna: Sēdot vadāma zālienu pļaujmašīna/ zālies pļaušana
a) Tips / Bāzes modelis
b) Mēnesis / Ražošanas gads
c) Sērijas numurs
d) Motors: iekšdedzes motors
3. Atbilst šādu direktīvu prasībām:
e) Sertifikācijas iestāde
f) CE tipveida pārbaude
4. Atsauce uz harmonizētiem standartiem
g) Izmērītais skaņas intensitātes līmenis
h) Garantētais skaņas intensitātes līmenis
i) Pļaujamais platums
n) Pilnvarotais darbinieks, kas sagatavoja tehnisko dokumentāciju:
o) Vieta un datums

SR (Превод оригиналних упутстава)

ЕС декларација о сагласности
(Директива Машини 2006/42/ЕО, Прилошка I, део А)
1. Предузеће
2. Изјављује сопственом одговорношћу да је машина: Тракторска косилица (тракторčić) косење траве
а) Тип / Основни модел
б) Месец / година на производњу
ц) Серијски номер
г) Мотор: мотор с унутрашњим горивом
3. Е в сиглашстве със спецификациите на директивите:
д) Сертификационер орган
е) ЕО изследване на вида
4. Бележки на хармонизираните норми
ж) Ниво на измерена акустична мощност
з) Гарантирано ниво на акустична мощност
ѕ) Широчина на косене
и) Лице, упълномощено да съставя Техническо досие:
о) Место и дата

BG (Превод на оригиналните инструкции)

ЕО декларация за съответствие
(Директива Машини 2006/42/ЕО, Приложение I, част А)
1. Дружеството
2. На собствена отговорност декларира, че машината: Косачка със седнал водач/ рязане на трава
а) Вид / Базисен модел
б) Месец / година на производство
в) Серия номер
г) Мотор: мотор с вътрешно горене
3. Е в съответствие със спецификацията на директивите:
д) Сертифициращ орган
е) ЕО изследване на вида
4. Бележки на хармонизираните норми
ж) Ниво на измерена акустична мощност
з) Гарантирано ниво на акустична мощност
ѕ) Широчина на косене
и) Упълномощено лице да съставя Техническо досие:
о) Място и дата

ET (Algupärase kasutusjuhendi tõlge)

EÜ vastavusdeklaratsioon
(Masinadirektiiv 2006/42/EÜ, Lisa II, osa A)
1. Firma
2. Kinnitab omal vastutusel, et masin: Istuva juhiga murumäja / murumäja
a) Tüüp / Põhimudel
b) Kuu aeg / Tootmisaasta
c) Matrikkel
d) Mootor: Sisepõlemismootor
3. Vastab direktiivide nõuetele:
e) Kinnitav asutus
f) EÜ tüübihindamine
4. Viide ühtlustatud standarditele
g) Mõõdetud helivõimsus tase
h) Garantiirutud helivõimsuse tase
i) Lõikelaius
n) Tehnilise Leha autoriseeritud kuostaja:
o) Koht ja Kuupäev

SK (Preklad pôvodného návodu na použitie)

ES vyhlásenie o zhode
(Smernica o Strojných zariadeniach 2006/42/ES, Príloha II, časť A)
1. Spoločnosť
2. Vyhlasuje na vlastnú zodpovednosť, že stroj: Rasačka so sediacou obsluhou/ kosačka na trávu
a) Typ / Základný model
b) Mesiac / Rok výroby
c) Výrobné číslo
d) Motor: spaľovací motor
3. Je v zhode s nariadeniami smernic:
e) Certifikačný orgán
f) Skúška typu ES
4. Odkaz na Harmonizované normy
g) Nameraná úroveň akustického výkonu
h) Zaručená úroveň akustického výkonu
i) Šírka kosenia
j) Čistý inštalovaný výkon
n) Osoba autorizovaná na vyhotovenie Technického spisu:
o) Miesto a Dátum

RU (Перевод оригинальных инструкций)

Декларация соответствия нормам ЕС
(Директива о машинном оборудовании 2006/42/EC, Приложение II, часть А)
1. Предприятие
2. заявляет под собственную ответственность, что машина: Газонная косилка с водителем / стрижка газона
а) Тип / Базовая модель
b) Месяц / Год изготовления
c) Паспорт
d) Двигатель: двигатель внутреннего сгорания
3. Соответствует требованиям следующих директив:
e) Сертификационный орган
f) Исследование ЕС типовой образцов
4. Ссылка на гармонизированные нормы
g) Измеренный уровень звуковой мощности
h) Гарантированный уровень звуковой мощности
i) Ширина среза
n) Лицо, уполномоченное на подготовку технической документации:
o) Место и дата

HR (Prijevod originalnih uputa)

EK izjava o sukladnosti
(Direktiva 2006/42/EZ o strojevima, dodatak II, dio A)
1. Tvrtka:
2. pod vlastitom odgovornošću izjavljuje da je stroj: Sjedeće kosilica trave s operaterom/ kosenje trave
a) Vrsta / Osnovni model
b) Mjesec / Godina proizvodnje
c) Matični broj
d) Motor: motor s unutarnjim izgaranjem
3. sukladan s temeljnim zahtjevima direktiva:
e) Certifikacijsko tijelo
f) Tipsko ispitivanje EZ
4. Primjenjene su slijedeće harmonizirane norme:
g) izmjerena razina zvučne snage
h) Zajamčena razina zvučne snage
i) Širina rezanja
n) Osoba ovlaštena za izvršjenje Tehničke datoteke:
o) Mjesto i datum

EYMOPF

© by STIGA S.p.A.

IT • Il contenuto e le immagini del presente manuale d'uso sono stati realizzati per conto di STIGA S.p.A. e sono tutelati da diritto d'autore – E' vietata ogni riproduzione o alterazione anche parziale non autorizzata del documento.
BG • Съдържанието и изображенията в настоящото ръководство са извършени за STIGA S.p.A. и са защитени с авторски права – Забранява се всяко неоторизирано възпроизвеждане или промяна, дори и отчасти на документа.
BS • Sadržaj i slike iz ovog korisničkog priručnika napravljeni su isključivo za STIGA S.p.A. i zaštićeni su autorskim pravima – zabranjena je svaka neovlaštena reprodukcija ili izmjena dokumenta, djelomično ili u potpunosti.
CS • Obsah a obrázky v tomto návodu k použití byly zpracovány jménem společnosti STIGA S.p.A. a jsou chráněny autorským právem – Reprodukce či nepovolené pozměňování tohoto dokumentu, a to i částečné, je zakázáno.
DA • Indhold og illustrationer i denne vejledning er blevet skabt på vegne af STIGA S.p.A. og er beskyttet af ophavsret – Enhver gengivelse eller ændring, også delvis, af dokumentet uden autorisation hertil er forbudt.
DE • Inhalt und Bilder dieser Bedienungsanleitung wurden im Namen von STIGA S.p.A. erstellt und sind urheberrechtlich geschützt – Jede nicht genehmigte Vervielfältigung oder Veränderung, auch auszugsweise, dieses Dokuments ist verboten.
EL • Το περιεχόμενο και οι εικόνες στο παρόν εγχειρίδιο χρήσης δημιουργήθηκαν για λογαριασμό της εταιρείας STIGA S.p.A. και προστατεύονται από πνευματικά δικαιώματα – Απαγορεύεται οποιαδήποτε αναπαραγωγή ή τροποποίηση, έστω και μερική, του εγγράφου χωρίς έγκριση.
EN • The content and images in this User Manual were produced expressly for STIGA S.p.A. and are protected by copyright – any unauthorised reproduction or modification to the document, either partially or in full, is prohibited.
ES • El contenido y las imágenes del presente manual de uso han sido creados por STIGA S.p.A. y están protegidos por los derechos de autor – Se prohíbe toda reproducción o modificación, incluso parcial, no autorizada del documento.
ET • Käesoleva kasutusjuhendi sisu ja kujutised on toodetud konkreetselt ettevõttele STIGA S.p.A. ja neile rakendub autorikaitseseadus – dokumendi igasugune osaline või täielik ilma loata reprodutseerimine või muutmine on keelatud.
FI • Tämän käyttöoppaan sisältö ja kuvat on valmistettu STIGA S.p.A. -yhtiön toimesta ja niitä suojaa tekijänoikeuslaki. – Asiakirjan kaikenlainen kopioiminen tai muuttaminen, osittainkin, on kielletty ilman erityistä lupaa.
FR • Le contenu et les images du présent manuel d'utilisation ont été réalisés pour le compte de STIGA S.p.A. et sont protégés par un droit d'auteur - Toute reproduction ou modification non autorisée, même partielle, du document, est interdite.
HR • Sadržaj i slike u ovom priručniku za uporabu izrađeni su za tvrtku STIGA S.p.A. te su obuhvaćeni autorskim pravima – Zabranjuje se neovlašteno umnožavanje ili prilagodba, djelomična ili u cijelosti, ovog dokumenta.
HU • Ennek a használati útmutatónak a tartalma és a benne szereplő képek kizárólag a STIGA S.p.A. számára készültek és szerzői joggal védettek – tilos a dokumentum bármely részének vagy egészének engedély nélküli sokszorosítása és módosítása.
LT • Šio naudotojo vadovo turinys ir paveikslėliai skirti tik „STIGA S.p.A." ir yra saugomi autorių teisėmis – dokumentą atgaminti ar modifikuoti, visiškai arba iš dalies, yra draudžiama.
LV • Šīs lietotāja rokasgrāmatas saturs un attēli ir veidoti tikai STIGA S.p.A. un ir aizsargāti ar autortiesībām. Jebkāda dokumenta vai tā daļas prettiesiska kopēšana vai pārveide ir stingri aizliegta.
MK • Содржината и сликите во Упатството за корисникот се подготвени исклучиво за STIGA S.p.A. и се заштитени со авторски права – забрането е секое делумно или целосно неовластено репродуцирање или измена на документот.
NL • De inhoud en de afbeeldingen van deze gebruikshandleiding werden gerealiseerd voor rekening van STIGA S.p.A. en zijn beschermd door het auteursrecht – Elke niet-geautoriseerde reproductie of wijziging, ook gedeeltelijke, van het document is verboden.
NO • Innholdet og bildene i denne brukerveiledningen er utført på oppdrag fra STIGA S.p.A. og er beskyttet ved opphavsrett - Enhver gjengivelse eller endring, selv kun delvis, er forbudt.
PL • Treść oraz ilustracje zawarte w niniejszej instrukcji obsługi powstały na zlecenie spółki STIGA S.p.A. i są chronione prawami autorskimi – Zabrania się wszelkiego kopiowania bądź modyfikowania, także częściowego, niniejszego dokumentu bez uzyskania stosownej zgody.
PT • As imagens e os conteúdos contidos no presente Manual do Utilizador foram expressamente criados para uso exclusivo da STIGA S.p.A., encontrando-se protegidos por direitos de autor. Qualquer tipo de reprodução ou alteração, parcial ou integral, não autorizadas deste Manual estão expressamente proibidas.
RO • Conținutul și imaginile din manualul de utilizare de față au fost realizate în numele STIGA S.p.A. și sunt protejate de drepturi de autor – Este interzisă orice reproducere sau modificare chiar și parțială neautorizată a documentului.
RU • Тесты и изображения, содержащиеся в настоящем руководстве, были созданы в интересах STIGA S.p.A. и защищены авторскими правами – Любое несанкционированное воспроизведение или изменение документа запрещено.
SK • Obsah a obrázky v tomto návode na používanie boli spracované menom spoločnosti STIGA S.p.A. a sú chránené autorským právom – Reprodukcie či nepovolené pozmeňovanie tohto dokumentu, a to aj čiastočné, je zakázané.
SL • Vsebine in slike v tem uporabniškem priročniku so izdelane za podjetje STIGA S.p.A. in so zaščitene z avtorskimi pravicami – vsakršno nepooblaščeno razmnoževanje ali spreminjanje dokumenta, v celoti ali delno, je prepovedano.
SR • Sadržaj i slike ovog priručnika za upotrebu su napravljeni u ime STIGA S.p.A. i zaštićeni su autorskim pravima – Zabranjena je svaka potpuna ili delimična reprodukcija ili izmena dokumenta bez odobrenja.
SV • Innehållet och bilderna i denna användarhandbok har framställts för STIGA S.p.A. och skyddas av upphovsrätt – all form av reproduktion eller ändring, även partiell, som inte auktoriserats är förbjuden.
TR • Bu Kullanıcı Kılavuzundaki içerik ve resimler açıkça STIGA S.p.A. için üretilmiştir ve telif hakkı ile korunmaktadır – dokümanın izinsiz olarak tamamen ya da kısmen herhangi bir şekilde çoğaltılması ya da değiştirilmesi yasaktır.

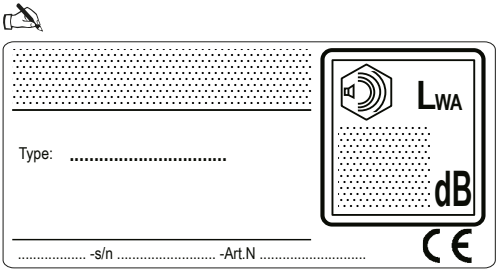

STIGA S.p.A.
Via del Lavoro, 6
31033 Castelfranco Veneto (TV) ITALY